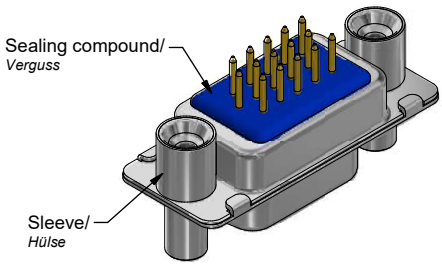

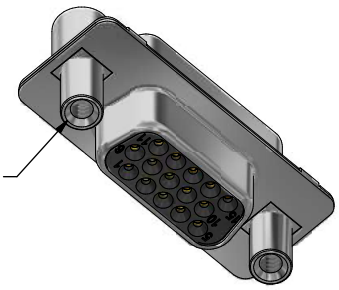

Technical specification/
Technische Daten:

Working voltage/ *Betriebsspannung:*	100 V DC
Current rating/ *Strombelastbarkeit:*	2,5 A
Insulation resistance/ *Isolationswiderstand:*	≥ 1 GΩ
Dielectric withstanding voltage/ *Spannungsfestigkeit (DWV):*	300 V DC
Temperature working range/ *Umgebungstemperatur:*	- 25 °C ... + 85 °C
Capacitance value/ *Kapazitätswert:*	370 pF ± 20 %
Mating cycles/ *Steckzyklen:*	Quality class 1 = 500 *Gütestufe 1* Quality class 2 = 200 *Gütestufe 2* Quality class 3 = 50 *Gütestufe 3*

Materials/
Werkstoffe:

Contact/ *Kontakt:*	Cu alloy, Au over Ni Contact tails pretinned/ *Kontaktspitzen verzinnt*
Insulator/ *Isolierkörper:*	High temp. PA UL 94 V-0
Shell/ *Gehäuse:*	Steel, Sn over Ni
Threaded rear spacer and front threaded lock/ *Gewindebolzen und Gewinde-Abstandsbolzen:*	Cu alloy, Sn over Ni
Sleeve/ *Hülse:*	Cu alloy, Sn over Ni
Sealing compound/ *Verguss:*	PUR

Installation specification/
Montagedaten:

Solder parameter/ *Lötparameter:*	
Solder preheat temperature/ *Vorheiztemperatur:*	100 °C for 30 sec./ *100 °C für 30 Sek.*
Solder bath temperature/ *Lötbadtemperatur:*	260 °C for 5 sec./ *260 °C für 5 Sek.*
Recommended torque value for thread/ *Empfohlenes Drehmoment für Gewinde:*	max. 6 in.LB/ *max. 67 Ncm*

PCB hole drillings
(PCB top side)/
Leiterplattenbohrbild
(Leiterplatten Oberseite)

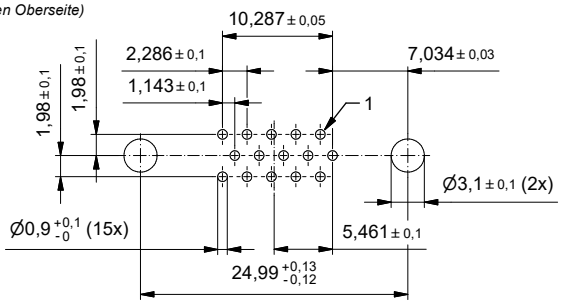

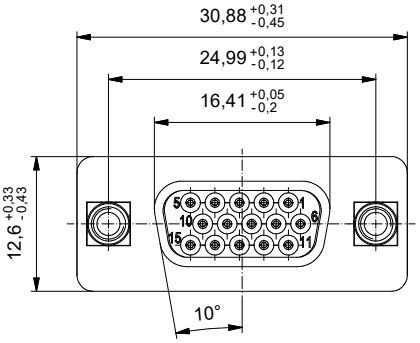

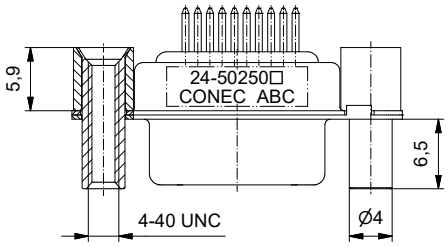

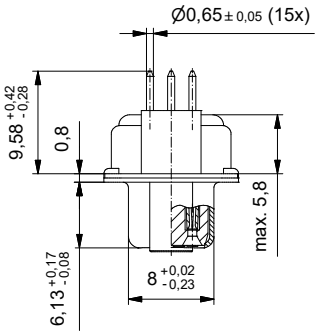

Part no. / Part marked/ *Art.-Nr. / Bedruckung:*	Quality class/ *Gütestufe:*	Contact plating/ *Kontakt Veredelung:*
24-502503	3	Gold flash over nickel *Gold über Nickel*
24-502502	2	20 µin hard gold over min. 50 µin nickel *20 µin Gold über min. 50 µin Nickel*
24-502501	1	30 µin hard gold over min. 50 µin nickel *30 µin Gold über min. 50 µin Nickel*

PRELIMINARY

APPROVAL # FREIGABE # DEBLOCAGE # AUTORIZACION

CUSTOMER APPROVAL DATE:

NAME:

COMPANY NAME:

APPROVAL # FREIGABE # DEBLOCAGE # AUTORIZACION

dim. in mm

	Date/*Datum*	Name
drawn/ *gez.*	04.06.2021	Bub
appd./ *gepr.*	04.06.2021	Fischer

D-SUB HD Filter Female 15pos.
with threaded rear spacer and front threaded lock
D-SUB HD Filter Buchsenleiste 15pol.
mit Gewindebolzen und Gewinde-Abstandshalter

Index: a Original

RoHS compliant/*konform*

scale/*Maßstab:* 2:1

CONEC®

dwg no / *Z.-nr.:* 24K1A2005

DIN-A3

Customer specific product

1 / 1

The reproduction, distribution and utilization of this document as well as the communication of its contents to others without express authorization is prohibited. Offenders will be held liable for the payment of damages. All rights reserved in the event of the grant of a patent, utility model or design.
Weitergabe sowie Vervielfältigung dieser Unterlage, Verwertung und Mitteilung ihres Inhalts sind verboten, soweit nicht ausdrücklich gestattet. Zuwiderhandlungen verpflichten zu Schadensersatz.
All rights reserved for the Basic Industrial Design of the connector.