C-172203

—1：本 図

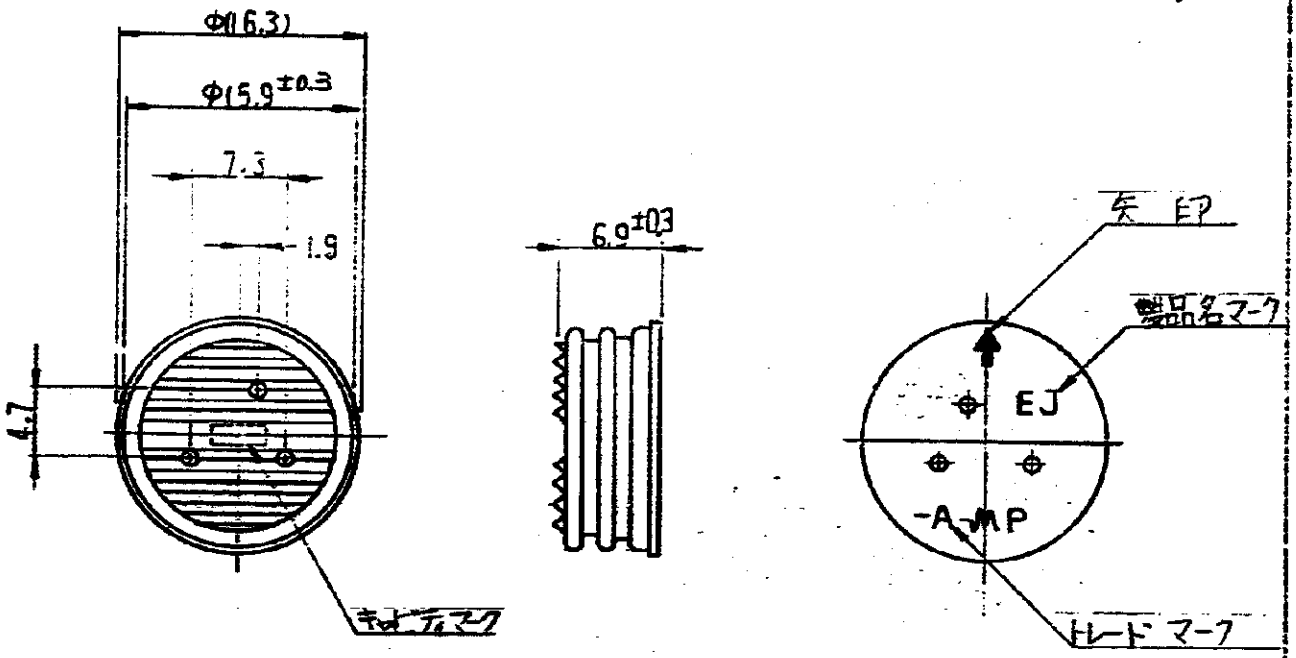

注；

1. 適用ハウジング型番　172201, 172202.
2. 適用端子型番　170279, 170280.
3. 適用製品規格　106－5136.

0	RELEASED			
LTR.	改訂 REVISION RECORD	CR.	CHK.	DATE

DR. K. YUASA　DATE

CHK. A. Jonita　DATE

©1972 AMP Japan, Ltd. ALL RIGHTS RESERVED. AMP PRODUCTS COVERED BY PATENTS AND/OR PATENTS PENDING

参考図面 (CUSTOMER COPY) (REFERENCE ONLY)

MAT. MATERIAL: クロロプレン (CR)

FINISH: 色：黒

AMP TRADE MARK

日本エー・エム・ピー株式会社 TOKYO, JAPAN

WIRE RANGE: AVX to AVX 0.5 ～ 2.0 mm² AWG —

INSULATION DIA.: AVX to AVX 2.0 ～ 3.4 mm (in)

HEAT CLASS. —

PART TYPE —

TOLERANCE EXCEPT NOTED: ±0.3 / ±1°0'

SCALE: 2:1　LOC: J　SIZE: A　DWG NO: C-172203　REV: 0

3極 エコノシール シリーズ J コネクタ ゴム栓