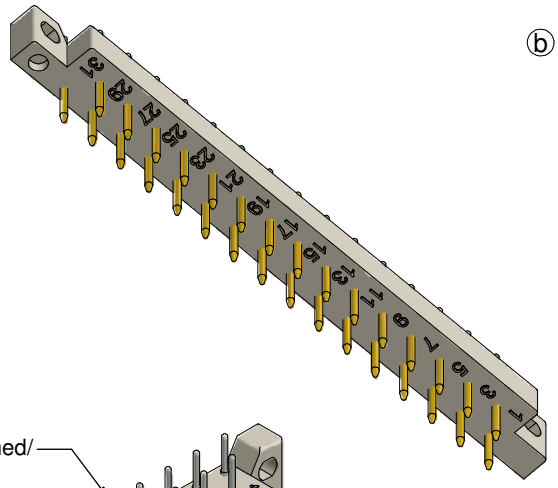

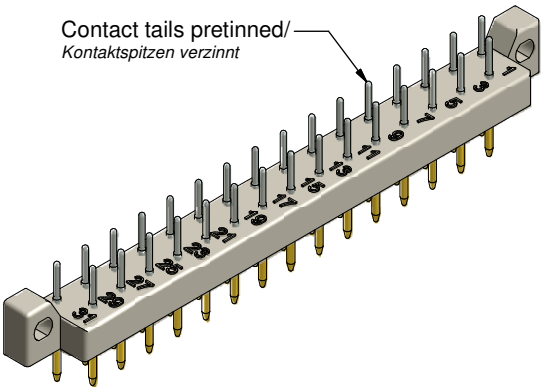

(b) Technical specification:
Technische Daten:

Dielectric withstanding voltage/ *Spannungsfestigkeit:*	1150 V, 50 Hz 1 min.
Current rating/ *Strombelastbarkeit:*	
Quality class 1 + 2 *Gütestufe 1 + 2*	4 A max.
Quality class 3/ *Gütestufe 3:*	2 A max.
Temperature range/ *Temperaturbereich:*	
Quality class 1 *Gütestufe 1*	- 65 °C ... + 125 °C
Quality class 2 *Gütestufe 2*	- 55 °C ... + 125 °C
Quality class 3 *Gütestufe 3*	- 25 °C ... + 85 °C
Mating cycles/ *Steckzyklen:*	Quality class 3 = 50 *Gütestufe 3* Quality class 2 = 400 *Gütestufe 2* Quality class 1 = 500 *Gütestufe 1*
Materials/ ***Werkstoffe:***	
Contact/ *Kontakt:*	Cu alloy, Au over Ni Contact tails pretinned/ *Kontaktspitzen verzinnt*
Insulator/ *Isolierkörper:*	PC GF UL 94 V-1, grey/*grau*

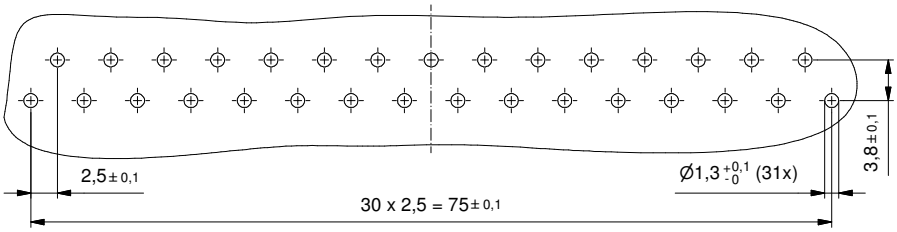

PCB hole drillings (PCB top side)/
Leiterplattenbohrbild (Leiterplatten Oberseite)

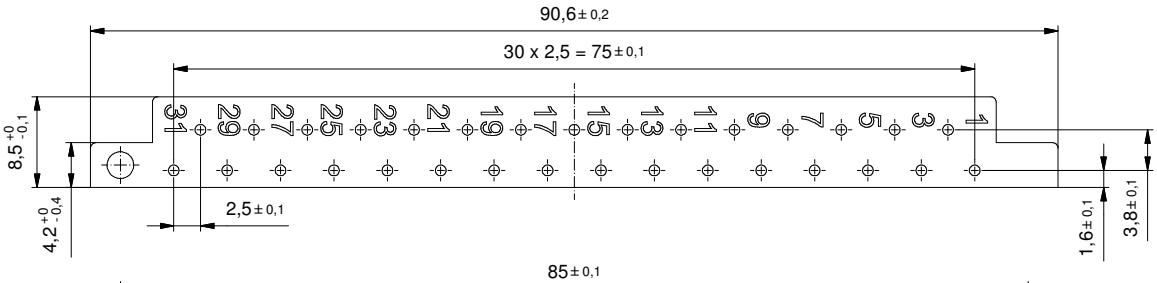

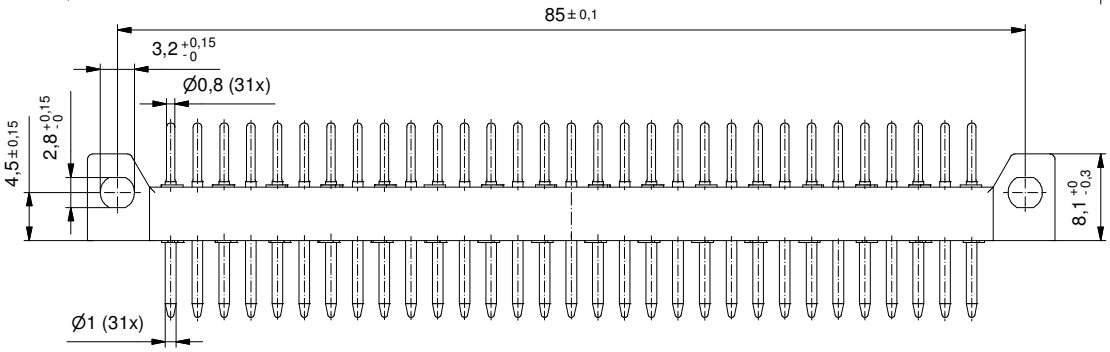

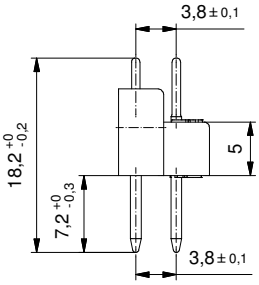

(b)

Part no. / Part marked / *Art.-Nr. / Bedruckung:*	Quality class / *Gütestufe:*	Contact plating / *Kontakt Veredelung:*
101A10069X	3	Gold over nickel / 50 mating cycles *Gold über Nickel / 50 Steckzyklen*
101B10069X	2	Gold over nickel / 400 mating cycles *Gold über Nickel / 400 Steckzyklen*
101C10069X	1	Gold over nickel / 500 mating cycles *Gold über Nickel / 500 Steckzyklen*

	dim. in mm		Male connector 31pos. 0,150 inch / with straight solder pin *Messerleiste 31pol. 3,8 mm / mit geradem Lötstift*
	Date/*Datum*	Name	
	drawn/*gez.* 14.03.17	Lehmenkühler	
	appd./*gepr.* 14.03.17	Koch	
Index: b Ä6578 14.03.2017 J.L.	scale/*Maßstab:*	CONEC	dwg no / *Z.-nr.:* 10K1A036 — DIN-A3
Status: InBearbeitung	2 : 1		
RoHS compliant/*konform*			1 / 1

The reproduction, distribution and utilization of this document as well as the communication of its contents to others without express authorization is prohibited. Offenders will be held liable for the payment of damages. All rights reserved in the event of the grant of a patent, utility model or design.
Die Weitergabe sowie Vervielfältigung dieser Unterlage, Verwertung und Mitteilung ihres Inhalts sind verboten, soweit nicht ausdrücklich gestattet. Zuwiderhandlungen verpflichten zu Schadensersatz.
Im Falle der Erteilung von Patent, Gebrauchsmuster- oder Geschmacksmusterrechten.