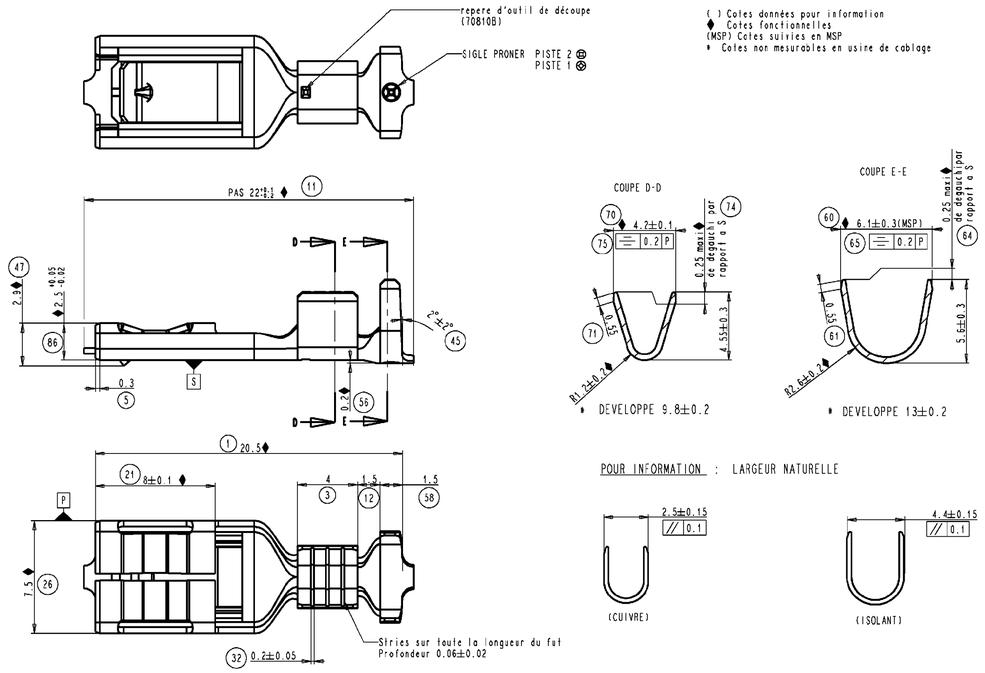

( ) Cotes données pour information
♦ Cotes fonctionnelles
(MSP) Cotes suivies en MSP
* Cotes non mesurables en usine de cablage

PARAMETRES DE SERTISSAGE POUR CLIP 6.35mm CAPACITE 1.5 A 3 mm2

SERTISSAGE DU CUIVRE			LONGUEUR D'AILE : 9.8 EPAISSEUR DU METAL : 0.4		FRETTAGE DE L'ISOLANT		LONGUEUR D'AILE : 13 EPAISSEUR DU METAL : 0.4				
								A COEUR		PAR RECOUVREMENT	
Section Catalogue	Reelle	Largeur P ±0.1	Hauteur C ±0,05	TRACTION (N)	Configuration representiative	Ø equi.	Surface a fretter	Largeur M ± 0,1	Hauteur D ± 0,1	Largeur M ± 0,1	Hauteur D ± 0,1
1.5	1.53	2.89	1.90	200	1.5	2.2	3.80	3.89	2.77	3.90	3.20
2	1.82	2.91	1.95	220	2	2.60	5.31	3.91	3.6	3.95	3.60
2.5	2.62	2.93	2.20	260	2.5	2.8	6.16	3.93	3.8	3.95	3.70
3	3.18	2.97	2.40	280	3	3.35	8.81	3.97	4.15	3.97	3.95

POINCON SERTISSAGE CUIVRE

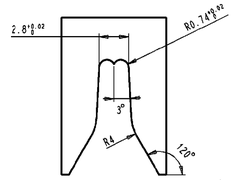

ENCLUME SERTISSAGE CUIVRE

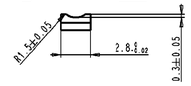

NOTA : TRAITEMENT ENCLUME 52-54 Hrc
TRAITEMENT POINCON : 56-58 Hrc
ETAT DE SURFACE DES PARTIES ACTIVES
DES POINCONS ET DES ENCLUMES : POLYMIROIR

POINCON DE FRETTAGE ISOLANT PAR RECOUVREMENT

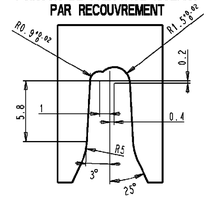

ENCLUME DE FRETTAGE ISOLANT PAR RECOUVREMENT

POINCON SERTISSAGE ISOLANT A COEUR

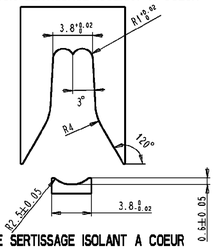

ENCLUME SERTISSAGE ISOLANT A COEUR

CONTROLE COTE SUR PIGE

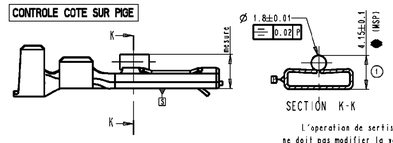

L'operation de sertissage ne doit pas modifier la valeur de la cote : 1

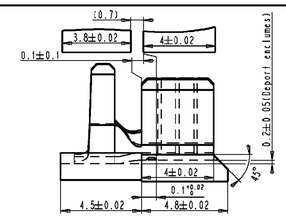

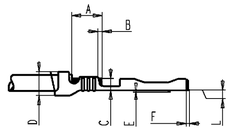

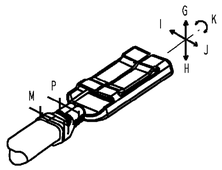

Sertissage avec fils superposes, le plus petit en partie basse :

MISE EN BANDE ET CONDITIONNEMENT

Aucun raccord de bande ne sera accepte

CONDITIONNEMENT BOBINE :

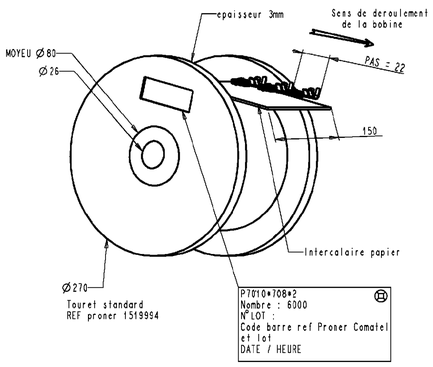

CONDITIONNEMENT CARTON :

CARTON DE DEUX BOBINES : 550X275X165
NOTA : CHAQUE CARTON EST MUNI DE DEUX ETIQUETTES D'IDENTIFICATION SEMBLABLE A CELLES DES BOBINES.

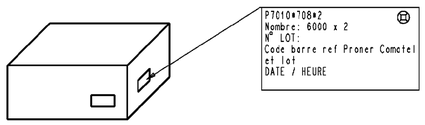

CARACTERISTIQUES A VERIFIER

		Valeur a mesurer	REPERE
Deformation apres sertissage	Flexion vers le haut	2° maxi	G
	Flexion vers le bas	4° maxi	H
	Torsion	5° maxi	K
Deformation suivant l'axe de la piece		2° maxi	I-J
Longueur de denudage		(5)	A
Depassement du fil		0.8±0.4	B
Temoin de decoupe		0.3 maxi	F
Deformation du temoin de decoupe ou bavure		0.05 maxi	L
Cote d'accrochage		0.3 mini	E

NOTICE DE CONTROLE

Au pied a coulisse ou au projecteur de profil, verifier les cotes indiquees sur le dessin du clip ci-dessus.

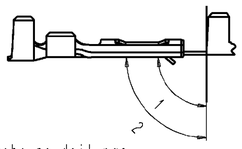

L'attache ne doit pas casser a moins de 2 pliages a 90°

TENUE EN TRACTION DU SERTISSAGE CUIVRE

LA TENUE EN TRACTION DU SERTISSAGE CUIVRE EST MESUREE APRES 10 SECONDES D'APPLICATION DE L'EFFORT MENTIONNE AU TABLEAU "PARAMETRES DE SERTISSAGE" EFFORT APPLIQUE SUIVANT L'AXE DU CLIP; SERTISSAGE SUR ISOLANT NEUTRALISE.

L'ESSAI DE TRACTION NE PEUT EN AUCUN CAS CERTIFIER LE SERTISSAGE CUIVRE

A L'ISSU DE L'ESSAI ON NE DOIT AVOIR CONSTATER AUCUN GLISSEMENT DE L'AME DU FIL.
LE NON RESPECT DE CETTE SANCTION ENTRAINE LE REFUS DU LOT CONSIDERE.

TENUE EN TRACTION DU SERRTISSAGE ISOLANT

Cet essai ne concerne que le sertissage sana dispositif d'etancheite.
L'essai est realise ans les conditions suivantes:
- position initiale: conducteur/contact alignes
- pliage du conducteur a 45 degres
- pliage du conducteur a 45 degres opposes (deplacement angulaire de 90 degres)
- retour a la position initiale

Le conducteur est tenu sans traction excessive, a une distance corrspondant a 20 fois son diametre avec un minimum de 60 mm.

A L'ISSU DU TEST ON NE DOIT OBSERVER AUCUN RETRAIT DE L'ISOLANT SOUS LES AILLETTES DE SERTISSAGE OU OUVERTURE DU DIT SERTISSAGE.

LE NON RESPECT DE CES SANCTIONS ENTRAINE LE REFUS DU LOT CONSIDERE.

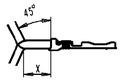

SECTION	X
1 mm²	60 mm
3 mm²	60 mm

CONTROLE FI / FE

- Utilisation du calibre : essais dynamiques
  Realiser l' essai d'insertion : a la premiere manoeuvre avec le calibre acier 0.77, et ergot neutralise
  mesurer la 1re FI > 6N
- Le clip ayant subit l'essai n'est pas réutilisable pour une seconde mesure.

ESSAIS DYNAMIQUES REALISES (sur languette laiton brut (0.8$^{+0.02}_{+0.005}$
Effort d'insertion : 20N maxi a la premiere insertion
Effort d'extraction : 100N mini a la premiere extraction

PRONER COMATEL P/N	TE Connectivity P/N
P7010070812	0-1544504-1
P7010070862	0-1544504-2
P7010370862	0-1544504-3

Référence/Désignation	Matière	Traitement	Protection	Quantité
P7010370862	bronze (SM 147)	//	Cu:112-000-2/0.5 à 1µ SN:112/19/4 13/8 3µ ou Sn:112-206/1 à 3µ	//
P7010370812	bronze (SM 147)	//	//	//
P7010070862	laiton (SM 115)	//	Cu:113-000-2/0.5 à 1µ SN:113/19/4 13/8 3µ ou Sn:113-206/1 à 3µ	//
P7010070812	laiton (SM 115)	//	//	//

Sous-Ens. : //
Ensemble : //

CLIP 6.35 SECURITE capacite 1.5 a 3 mm²

TE Connectivity

Echelle : // | Masse : 0.81 gr.
Tol. Lin. : ±0.1
Tol. Ang. : ±2°
Format A1

CUSTOMER DRAWING

1544504 | REV B1

Reproduction et diffusion interdites sans autorisation

REV	DESCRIPTION	DATE	DWN	APR
B1	REVISED PER ECO-11-005150	28MAR11	RK	HMR