Verw. für: D-SUB HD

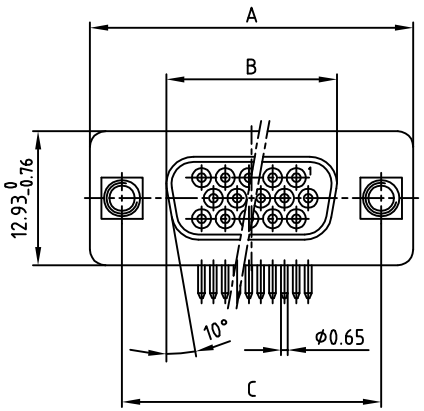

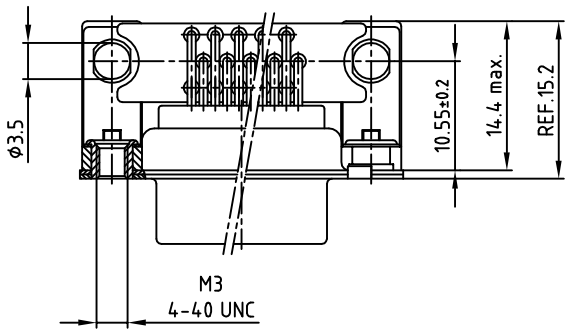

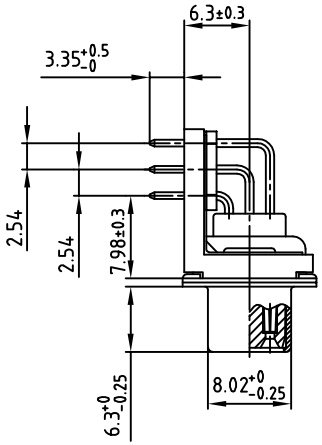

Polzahl	A -0.76	B -0.25	C
15	31.19	16.46	25.00 +0.12 -0.13
26	39.52	24.79	33.30 +0.15 -0.1
44	53.42	38.50	47.04 ±0.13
62	69.70	54.96	63.50 ±0.13

Diese Zeichnung darf ohne unsere ausdrückliche, schriftliche Genehmigung weder vervielfältigt noch dritten Personen ausgehändigt werden. Eigentums- und Urheberrecht vorbehalten

CAD-Unterlage nicht manuell ändern

Zust.	Änderung	Datum	Name
"b"	überarbeitet	17.10.06	HS

Allgem.Tol.

	DATUM	NAME
1996		
Gez.	02.08.	Barcinski
Gepr.	19.08.	Mickenbecker
Norm		
Z-Alt		

CONEC®

Maßstab: 2:1

Material:

Benennung:

D-SUB HD Buchse 90°

0.314inch BWK, Massewinkel u. Innengewinde

15-62pol. Katalogzeichnung

Zeichn.Nr: CAD/ REL.13 DIN-A 3

KAT1IN2A

Bl: 1/1

Artikel Nr: