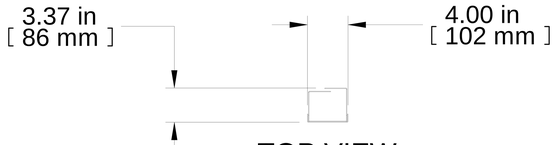

TOP VIEW

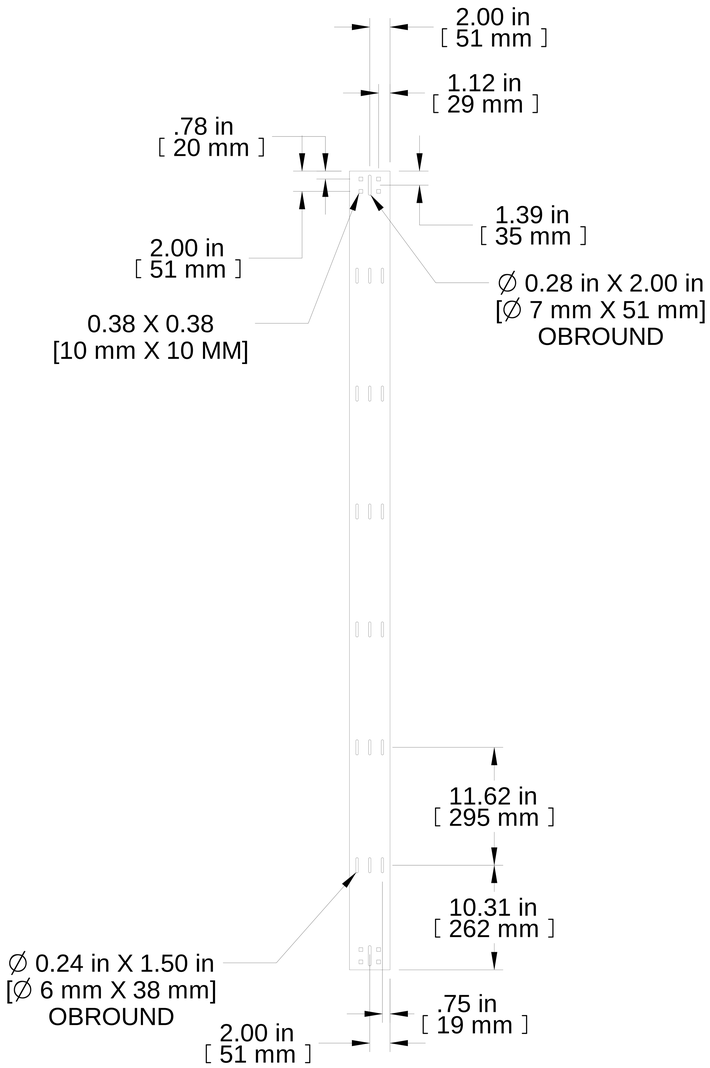

FRONT VIEW

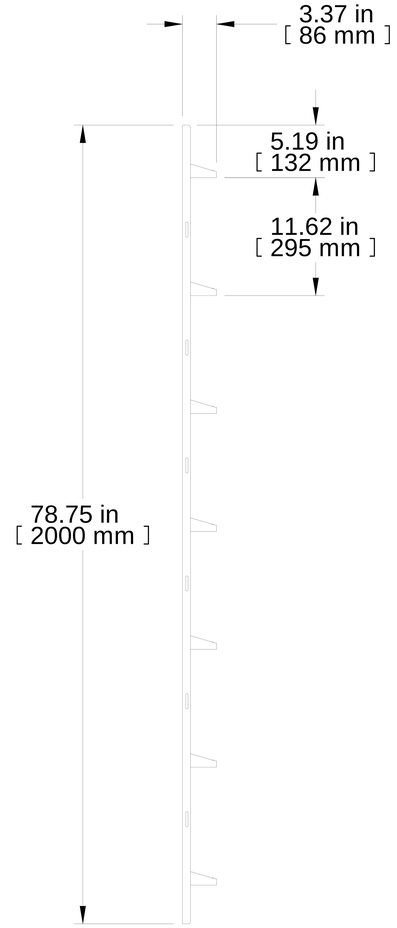

R.S. VIEW

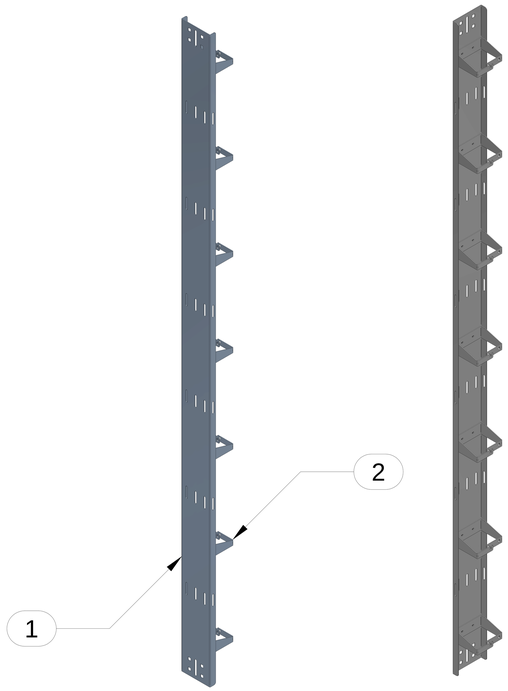

ISOMETRIC

Item Number	Title	Quantity
1	CABLE MANAGER BODY 45U	1
2	CABLE MANAGER RING	7

PART NUMBERS

H1VRM45UBK	PAINTED BLACK TEXTURED

NOTES

Mounting Hardware Included
See Hammond Website for More Information

Français

Pour tous les détails sur nos produits,
svp veuillez consulter notre site www.hammondmfg.com
Data subject to change without notice. Isometric drawing not to scale.
Les données sont sujettes à changement sans préavis.

HAMMOND MANUFACTURING®
www.hammondmfg.com

RoHS

PART NO. **H1VRM45UBK**