Alle Rechte vorbehalten/ *All rights reserved*

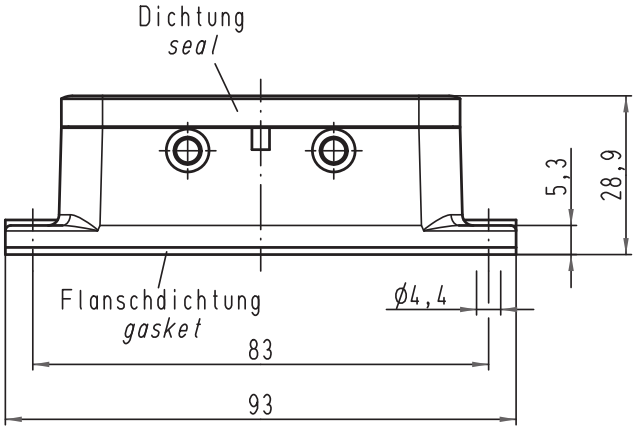

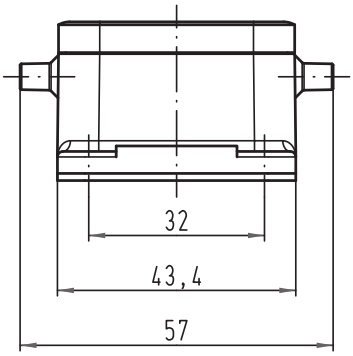

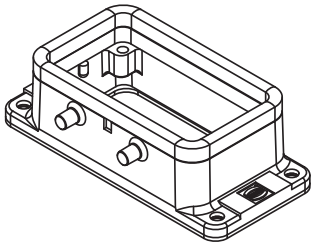

1:2 Montageausschnitt
panel cut out

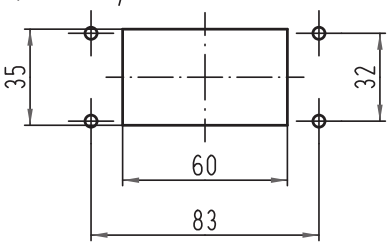

All Dimensions in mm Original Size DIN A 4			Techn. Character.			Nicht tolerierte Maße/ *Free size tolerances*
				Dat.	Name	Maßstab/ *Scale*
			Detail.	30.09.09	Spr	1:1
			Insp.		Be	
			Stand.			
			HARTING Electric GmbH & Co. KG D-32339 Espelkamp			Han 10B-agg Anbaugehäuse *housing bulkhead mounting*
A						TB 09 30 010 0306
Mod.	Dat.	Name				Sub. TB 09 30 010 0306 v. 20.03.08

Blatt/ *page* /