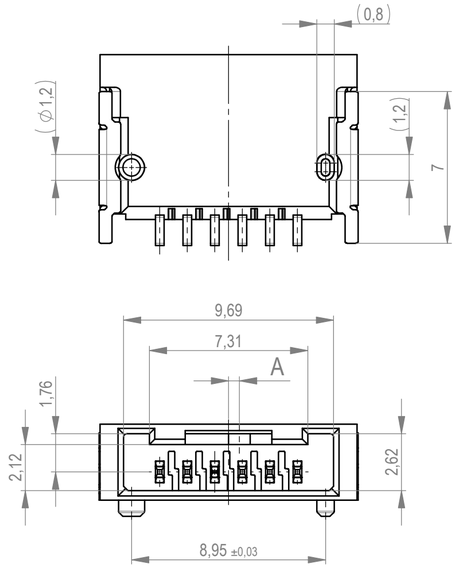

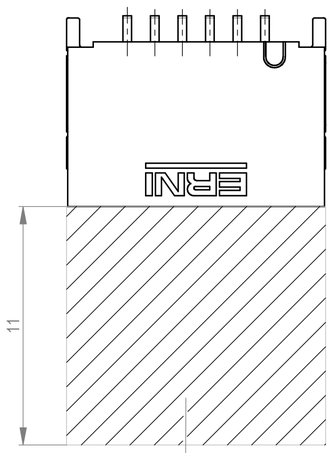

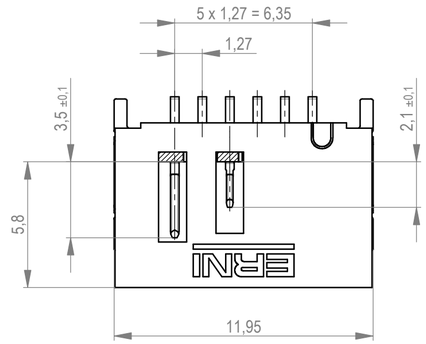

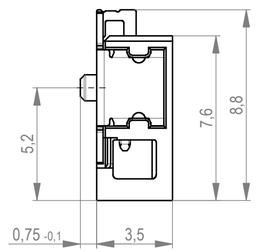

Sperrfläche für Leiterbahnen gültig bei Verwendung von Gegenstecker Federleiste 90° in IDC Ausführung
Restricted area for conductors valid for use by mating female connector 90° in IDC version

Layoutvorschlag
recommended layout

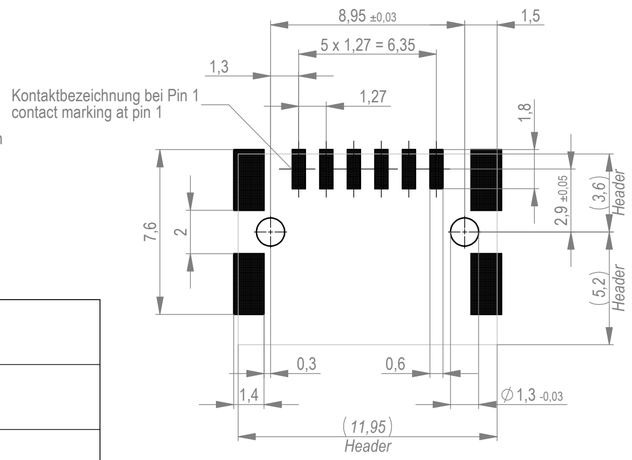

Verpackt im Gurt in Anlehnung an DIN IEC 60286-3
tape on reel packaging according to DIN IEC 60286-3
Verpackungseinheit: 440 Stück
packaging unit: 440 pcs

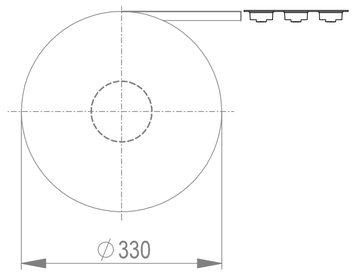

Abspulrichtung - *Reel off direction*

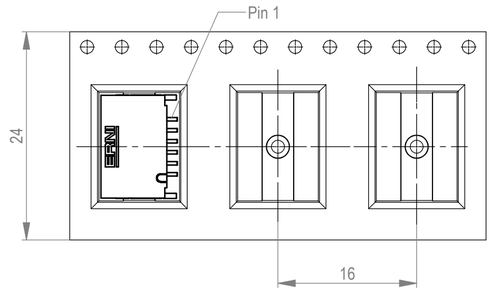

Anforderungsstufe 1
performance level 1

Kontaktbereich vergoldet
mating area gold plating

Anschlussbereich verzinnt 4-6 µm
terminal area 4-6 µm tin plating

Koplanarität der Anschlüsse ≤ 0,1 mm
coplanarity area of termination ≤ 0,1 mm

Ident-Nr. *part-no.*	Codierung *coding*	Farbe *colour*	A	Bemerkung *remark*
514526	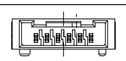	rot *red*	1,5	
514525	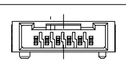	grün *green*	1,5	
514524	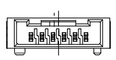	blau *blue*	0,5	
514523	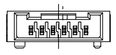	schwarz *black*	0,5	

Weitergabe sowie Vervielfältigung dieses Dokuments, Verwertung und Mitteilung seines Inhalts sind verboten, soweit nicht ausdrücklich gestattet. Zuwiderhandlungen verpflichten zu Schadenersatz. Alle Rechte für den Fall der Patent-, Gebrauchsmuster- oder Geschmacksmustereintragung vorbehalten.
The reproduction, distribution and utilization of this document as well as the communication of its contents to others without express authorization is prohibited. Offenders will be held liable for the payment of damages. All rights reserved in the event of the grant of a patent, utility model or design.

Die deutsche Version dieser Zeichnung dient nur zur Erleichterung der Handhabung. Bei Abweichungen von dem englischen Original gilt das englische Original.
The German version of this drawing has been offered for convenience only and may deviate from the english original.
In case of any deviation the English version shall prevail.

Dimension no.	Tolerances ISO 2768-fH ISO 8015	All Dimensions in mm	Scale 5:1 Material
Customer drawing:	Subject to modification without prior notice. Drawing will not be updated.		MicroBridge Male Angeled SMT 06-pin CPA Pin Pos. 3
All rights reserved. Only for Information. To ensure that this is the latest version of this drawing, please contact one of the ERNI companies before using.	ERNI International AG Zürichstrasse 72 8306 Brüttisellen - Zürich Switzerland		514522
a 23.09.2020 Index Date			I A2 Class MCBA