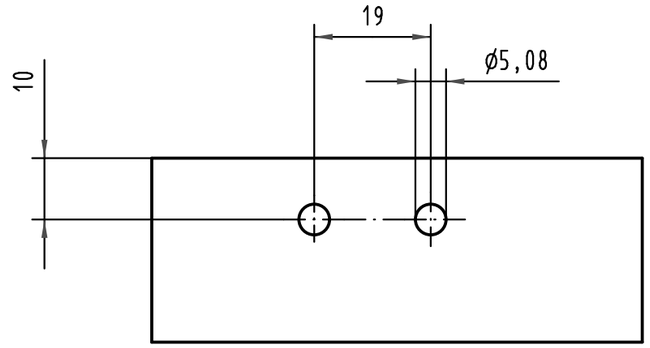

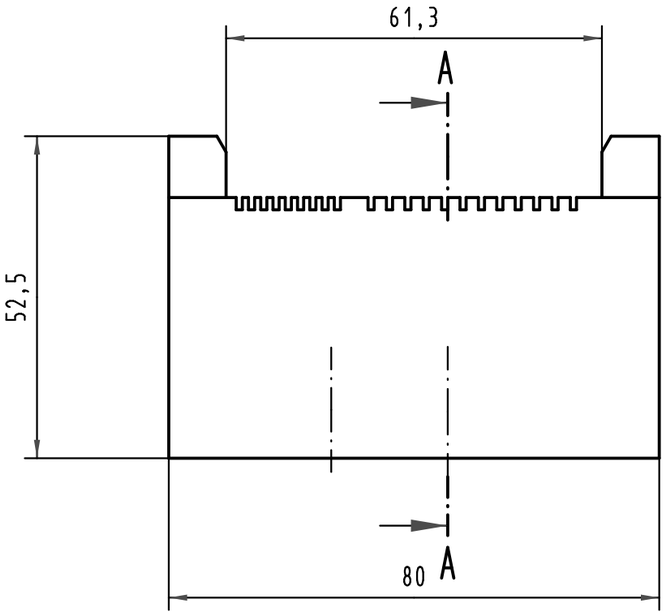

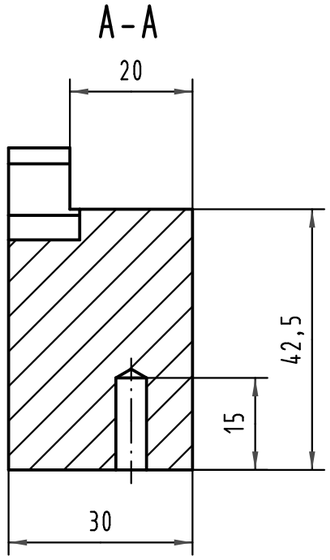

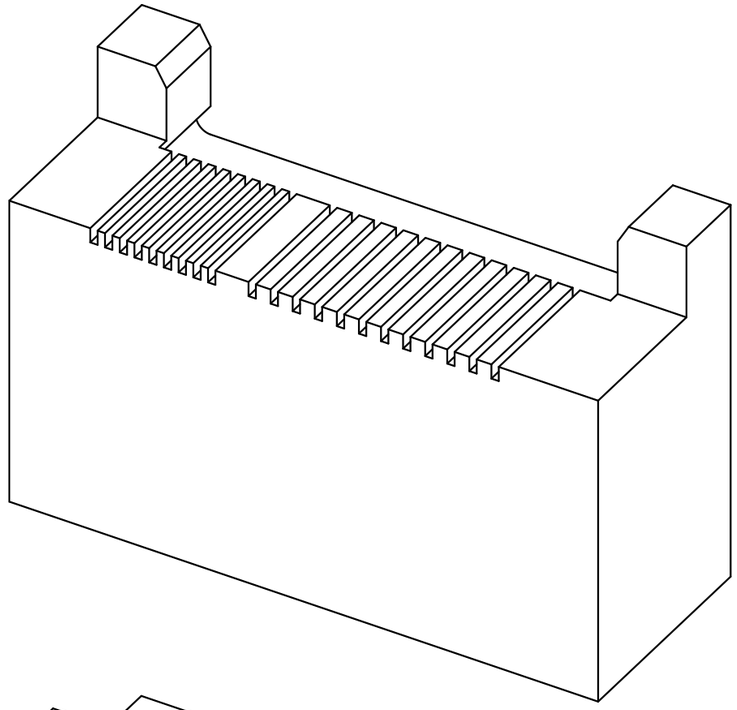

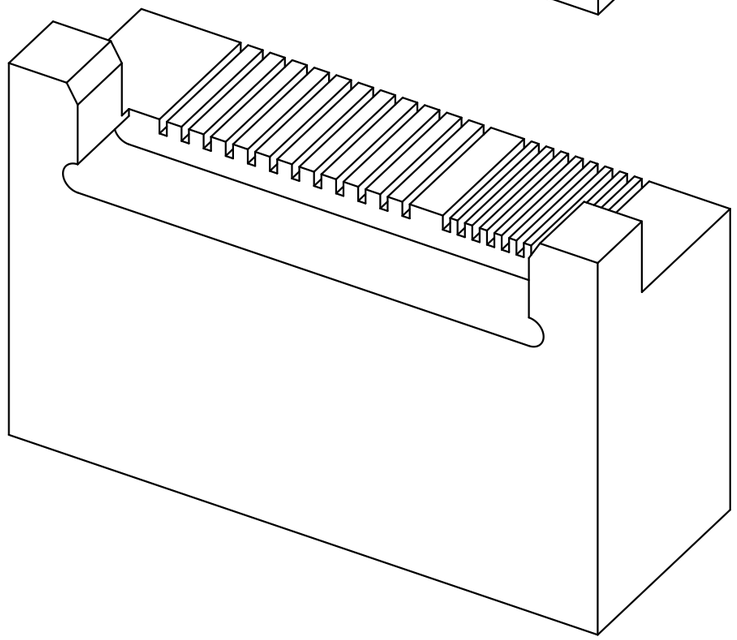

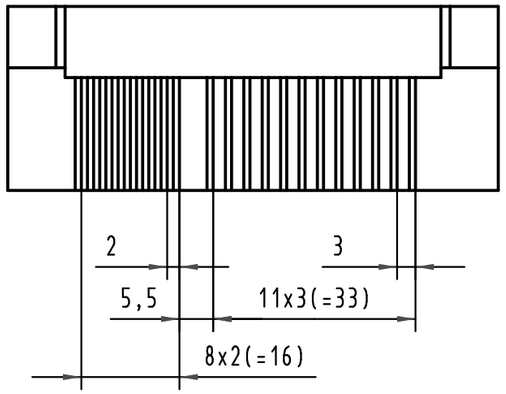

Alle Rechte vorbehalten/ All rights reserved

All Dimensions in mm
Original Size DIN A 3

Techn. Character.

Nicht tolerierte Maße/ *Free size tolerances*

	Dat.	Name	Maßstab/*Scale*
Detail.	04.09.07	Wae	1:1
Insp.	04.09.07	Hä	
Stand.			

Unterstempel/*Bottom tool*

MicroTCA module power connector

HARTING Electronics GmbH & Co. KG
D-32339 ESPELKAMP

TB 16 99 000 0010 000

Blatt/ *page* /

Sub.

Mod.	Dat.	Name
34623		