Verw. fuer: D-SUB

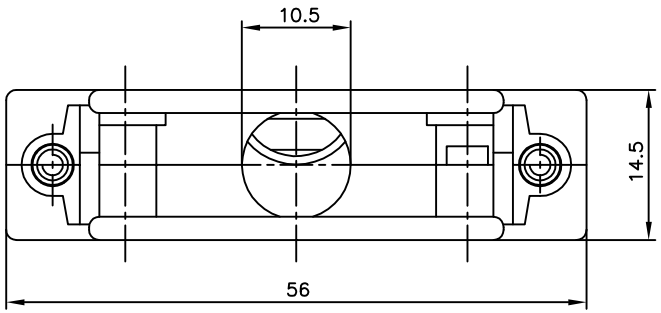

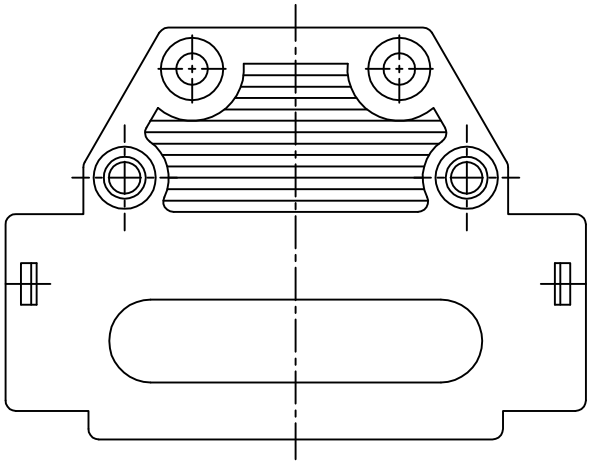

Gehäuse–Oberteil

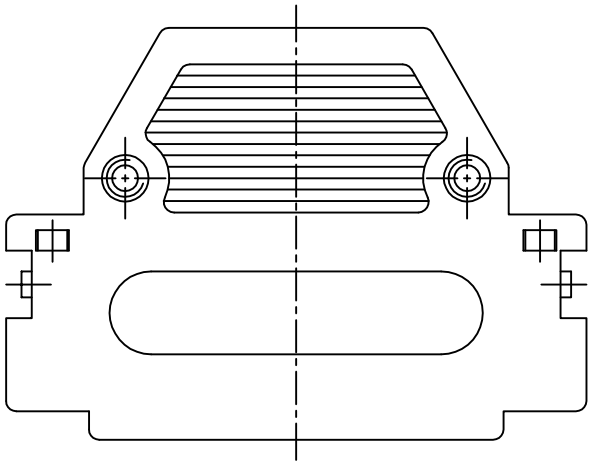

Gehäuse–Unterteil

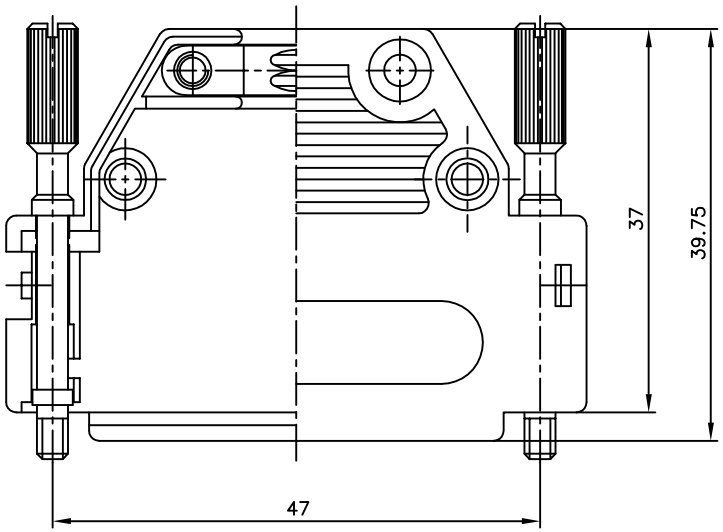

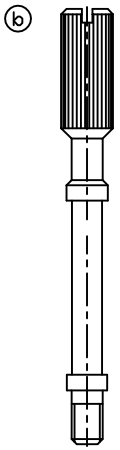

Hebeschraube (2x)

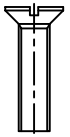

Senkschraube (2x)
M3x12 DIN 963
(für Zugentlastung)

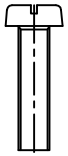

Zylinderschraube (2x)
M3x12 DIN 84
(für Gehäuse)

Zugentlastung

Directive 2002/95/EC RoHS compliant

Tabelle		
Hebeschraube	Gehäuse	Art.–Nr.
4–40 UNC	PA6, schwarz	165X10159X
M3	PA6, schwarz	165X10209X
4–40 UNC	ABS, metallisiert	165X10929X
M3	ABS, metallisiert	165X10979X

Art.Nr:	KONTAKTE Au	Ni	DIN ##	Klasse					
			C	1					
			B	2					
			A	3					
					1xb	Ä3969	05.0411	K.H.	
	Einloetber:				a	Original			
	GALVANIK				Zust.	Aenderung	Datum	Name	

Allgem.Tol. ±0.3

	DATUM	NAME
Gez.	29.11.93	Barcinski
Gepr.	29.11.93	HENRICHS
Norm	DIN 41652	
Z-ALT		

CONEC

Masstab: 2:1
Material: siehe Tabelle
Benennung: Gehäuse 2–teilig 25p. mit Hebeschrauben (CGKS–Typ)
Zeichn.Nr: CAD/ REL.10 DIN–A 3
16V1IF9A Bl:1/1
Artikel Nr: siehe Tabelle