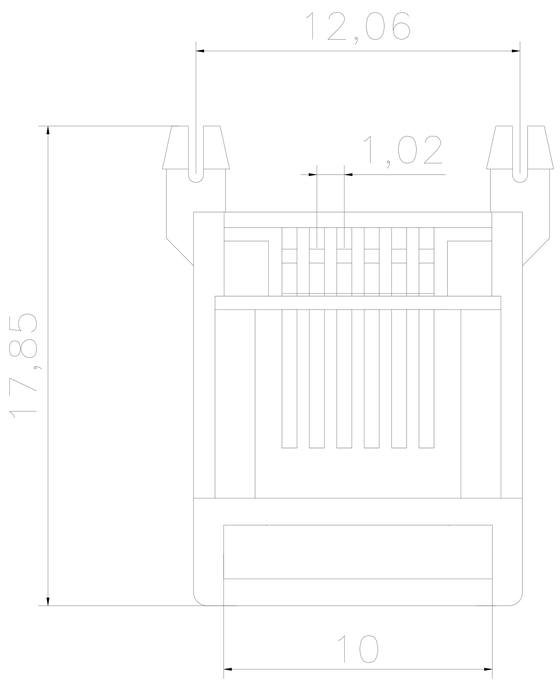

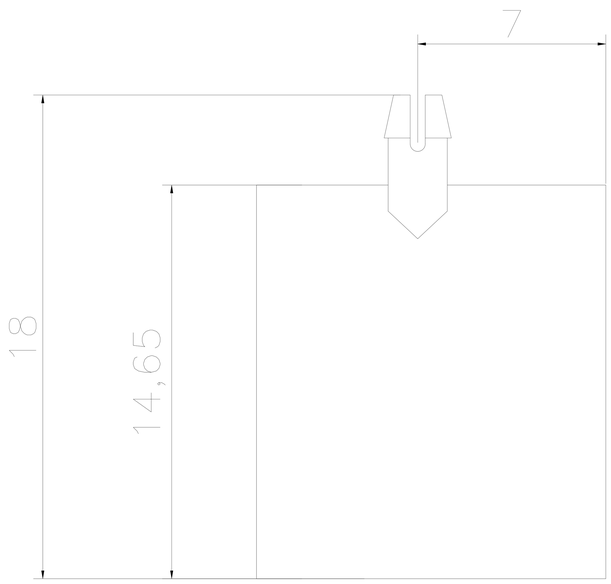

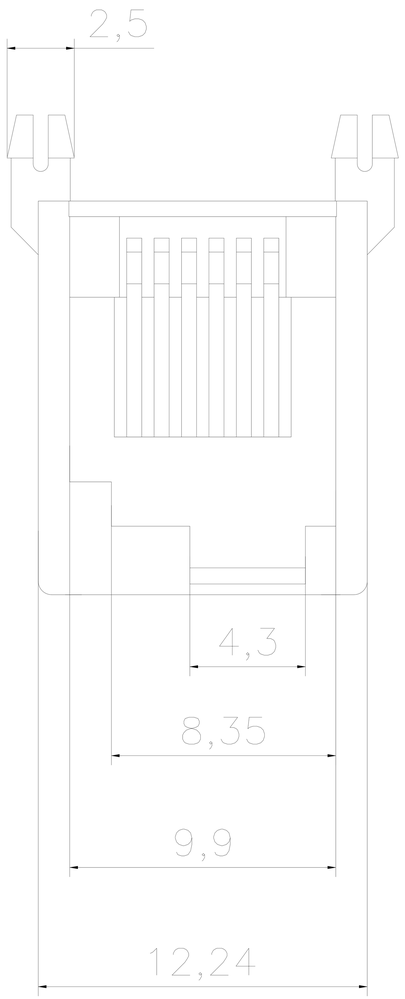

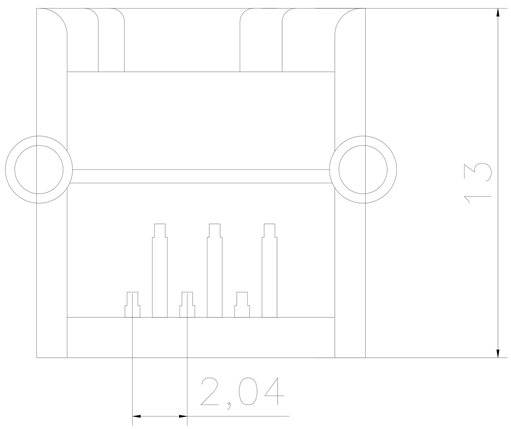

产品公差 0.1

??	??	?????	? ?	? ?	PCB右	? ? ? ? ? ? ? ?
? ?		????				? ? ? ?
? ?		? ?				TITLE 623M
? ?		? ?				
????		? ?				

?????
? ?
? ?
?????
? ?
? ?