# 201759
# UCC 30 M 10 S-IBSL
# Induktiver Näherungssensor

- Betriebsspannung 20 ... 250 V AC, 10 ... 250 V DC
- Schutzart IP 67
- Metallstecker
- Integrierter Verstärker
- Kurzschlussschutz
- LED/Ring-LED

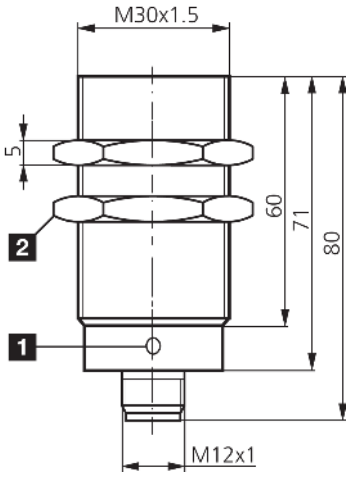


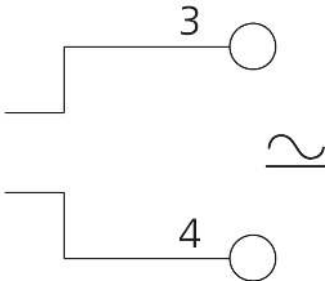


1) LED

2) Schlüsselweite 36 mm

**Funktion**

| Technische Daten (typ.) | +20°C, 24 V DC |
|---|---|
| Betriebsspannung | 20 … 250 V AC / 10 … 250 V DC |
| Eigenstromaufnahme | 1 mA |
| Isolationsspannungsfestigkeit | 500 V |
| Einbauart | bündig |
| Gewinde | M30 x 1,5 |
| Gehäuselänge | 80 mm |
| Gehäusematerial | Messing (CuZn, vernickelt) |
| Anzugsmoment (max.) | 40 Nm |
| Funktionsprinzip | Induktiv |
| Auswertung | digital |
| Bauform | Gewinde |
| Produktserie | INU Allspannung |
| Schaltausgang | 200 mA (Schließer), AC/DC |
| Spannungsfall (max.) | 6 V |
| Schaltabstand (SN) | 10 mm |
| Normmessplatte | 30 x 30 x 1 mm |
| Schalthysterese (max.) | 10 % |
| Schaltfrequenz | 25 Hz AC / 600 Hz DC |
| Umgebungstemperatur Betrieb | -25 … +70 °C |
| Schutzart | IP 67 |

# 201759
# UCC 30 M 10 S-IBSL
# Induktiver Näherungssensor

| Technische Daten (typ.) | +20°C, 24 V DC |
|---|---|
| Anschluss | Stecker, M12, 4-polig |
| Anschlusskabel | VK … |

| Weitere Informationen / Zubehör | https://www.di-soric.com/201759 |
|---|---|


© di-soric . Änderungen vorbehalten . 31.08.2022 . Seite 2 (2)