NUMBER 353716

三角法 (3rd ANGLE PROJECTION)

METRIC

単位：ミリ DIMENSIONS IN MM. DO NOT SCALE PRINT

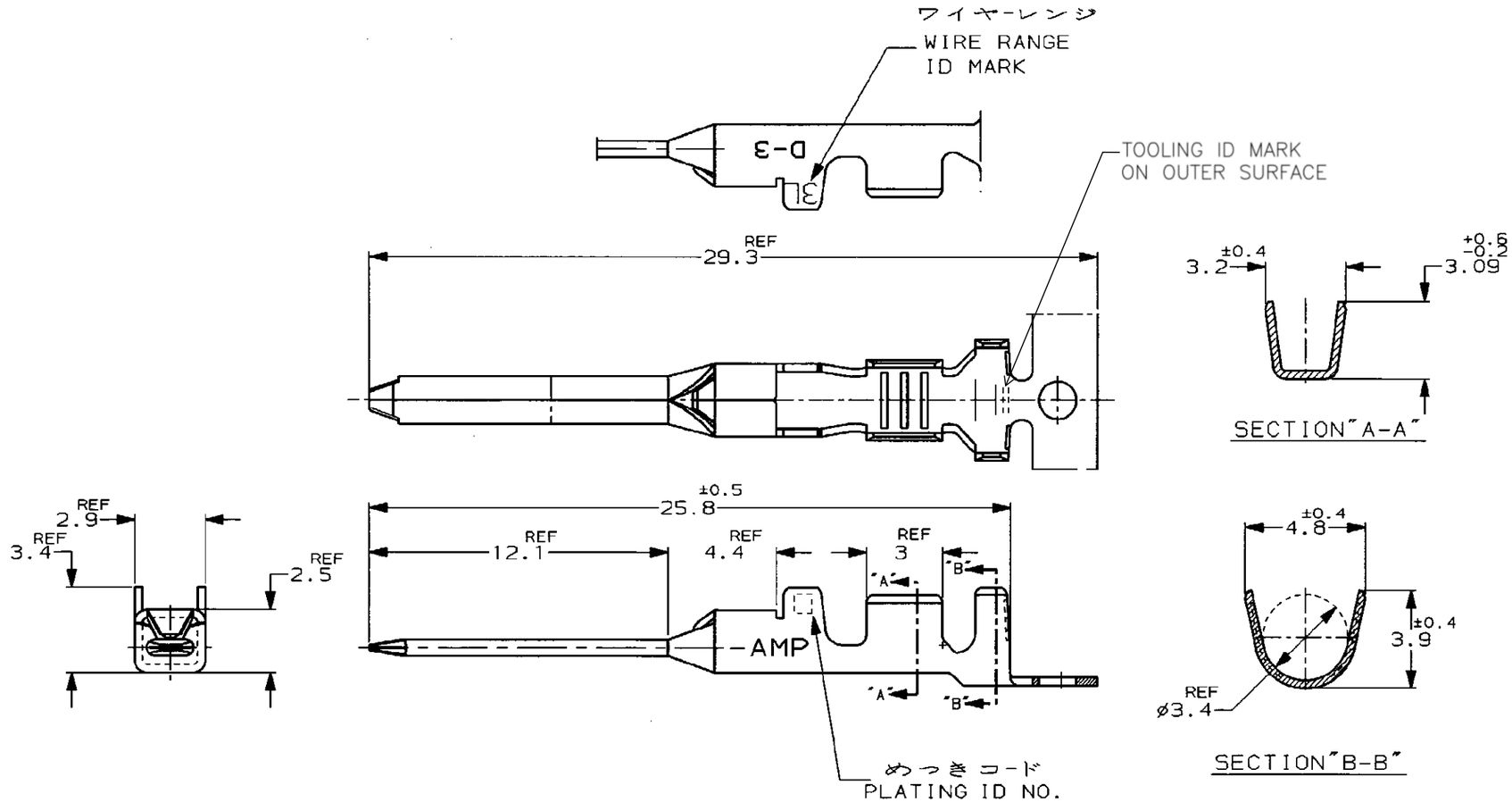

注記

⚠ 金めっきは接触部のみとする

NOTE

⚠ GOLD-PL. CONTACT AREA ONLY

めっきコード (PL. ID NO.)	仕上 (FINISH)	単体 (L/P)	型番 (P/N)
5	光沢錫めっき (BRIGHT TIN-PL.)	↑ -5	↑ -5
3	⚠ 0.76μm最小金めっき (0.76μmMIN. Au-PL.)	-3	-3
2	⚠ 0.38μm最小金めっき (0.38μmMIN. Au-PL.)	353718-2	353716-2

LTR	変更 (REVISION RECORD)	DR	CHK	DATE
B	REVISED PER ECR-15-011723	Y.O	E.T	10AUG 2015
A	REVISED (FJ00-0590-97)	K.I	NM	8/MAY '97
0	RELEASED (FJ00-5891-97)	K.I	Y.I	12/FEB '97

TE Connectivity

被覆電線断面積 (WIRE RANGE)	AWG 16-14
被覆外径 (INSULATION DIA.)	3.1-3.4 mmø
材料 (MATERIAL) (COPPER ALLOY)	銅合金
仕上 (FINISH) (SEE TABLE)	表参照
DR.	7/FEB/'97 K.IKEDA
DE.	7/FEB/'97 K.IKEDA
CHK.	12/FEB/'97 Y.ISHIKAWA
APP.	12/FEB/'97 Y.ISHIKAWA

名称 (NAME) "3L" SIZE (DYNAMIC D-3 SERIES TAB. CONTACT)
ダイナミック D-3シリーズタブコンタクト

一般公差 (GENERAL TOLERANCE)
10以下 : ±0.2
10を超え 30以下 : ±0.25
30を超え 100以下 : ±0.3
角度 : ±3°

SIZE	LOC	番号 (No.)
B	J	353716

尺度 (SCALE)	REV.	SHEET
5-1	B	1 OF 1

PRINT DIST

AMP-J REV.10/'83

(CUSTOMER DRAWING) 参考図面