209552
BE-R30-G1-K-BS-DIF
Ringbeleuchtung

- Hohe Beleuchtungsstärke aufgrund modernster High-Power-LEDs
- Sehr kompakte Bauform
- Hohe Lebensdauer durch intelligentes Thermomanagement
- Homogene Ausleuchtung
- Schutzart IP 67
- Robustes Metallgehäuse

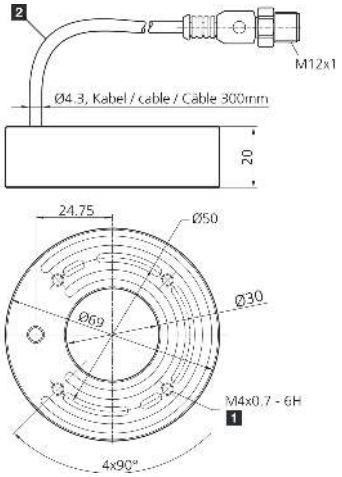

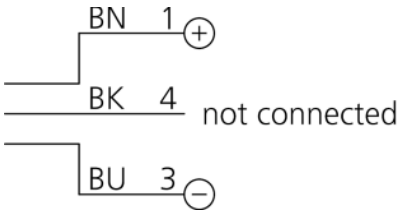

1) 6 mm tief 2) Anschlusskabel BK: schwarz BN: braun BU: blau

Funktion

Technische Daten (typ.)	+20°C, 24 V DC
Betriebsspannung	24 V DC (Supply Class 2)
Leistung	5,1 W (24 V DC)
Isolationsspannungsfestigkeit	500 V
Durchmesser	Ø 30 / Ø 69 mm (Durchmesser)
Höhe	20 mm
Gehäusematerial	Aluminium (schwarz, eloxiert)
Material	■ PUR (Kabel) ■ PMMA, diffus (Schutzoptik)
Schutzklasse	III, Betrieb an Schutzkleinspannung
Risikogruppe (DIN EN 62471)	Freie Gruppe
Bauform	Ringbeleuchtung
Besonderheiten	Modernste High-Power-LEDs
Lichtquelle	LED
Farbe	Rot (diffus)
Wellenlänge	625 nm
Abstrahlwinkel FWHM	80°
Beleuchtungsstärke	■ 6,30 kLx (100,0 mm) ■ 2,00 kLx (200,0 mm) ■ 0,900 kLx (300,0 mm)
Schock-/Schwingbeanspruchung	30 g, 11 ms / 10 … 55 Hz, 1,0 mm
Umgebungstemperatur Betrieb	0 … +40 °C

209552
BE-R30-G1-K-BS-DIF
Ringbeleuchtung

Technische Daten (typ.)	+20°C, 24 V DC
Schutzart	IP 67
Anschluss	Pigtail, 0,3 m, M12, 3-polig
Anschlusskabel	VK …

Weitere Informationen / Zubehör	https://www.di-soric.com/209552

© di-soric . Änderungen vorbehalten . 10.08.2022 . Seite 2 (2)