TOP VIEW

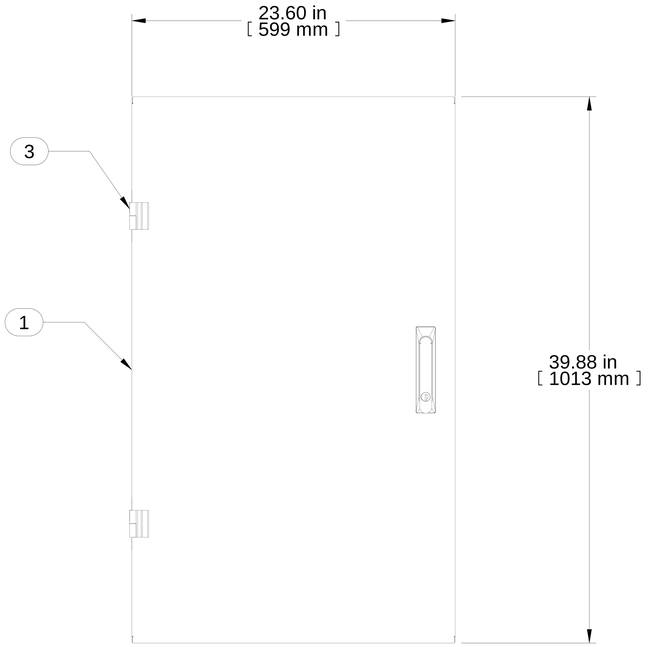

FRONT VIEW

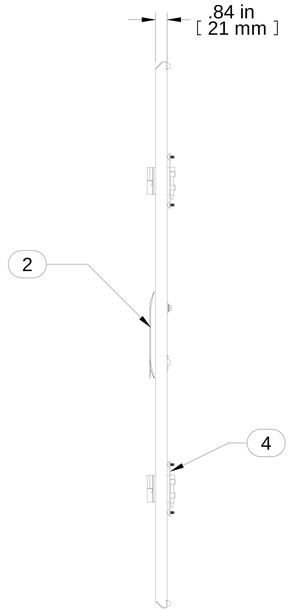

R.S. VIEW

Item Number	Title	Quantity
1	RCK - SOLID DOOR	1
2	SWING HANDLE KEY LOCK FH333	1
3	SURFACE DOOR HINGE (LH)	2
4	HINGE COVER PLATE	2

PART NUMBERS

RCKSD20UBK1	PAINTED BLACK TEXTURED

NOTES

Hinge Components Hardware Shipped Loose

See Hammond Website for Additional Accessories

Français

Pour tous les détails sur nos produits,
svp veuillez consulter notre site www.hammondmfg.com

Data subject to change without notice. Isometric drawing not to scale.
Les données sont sujettes à changement sans préavis.

HAMMOND MANUFACTURING®

www.hammondmfg.com

PART NO. RCKSD20UBK1