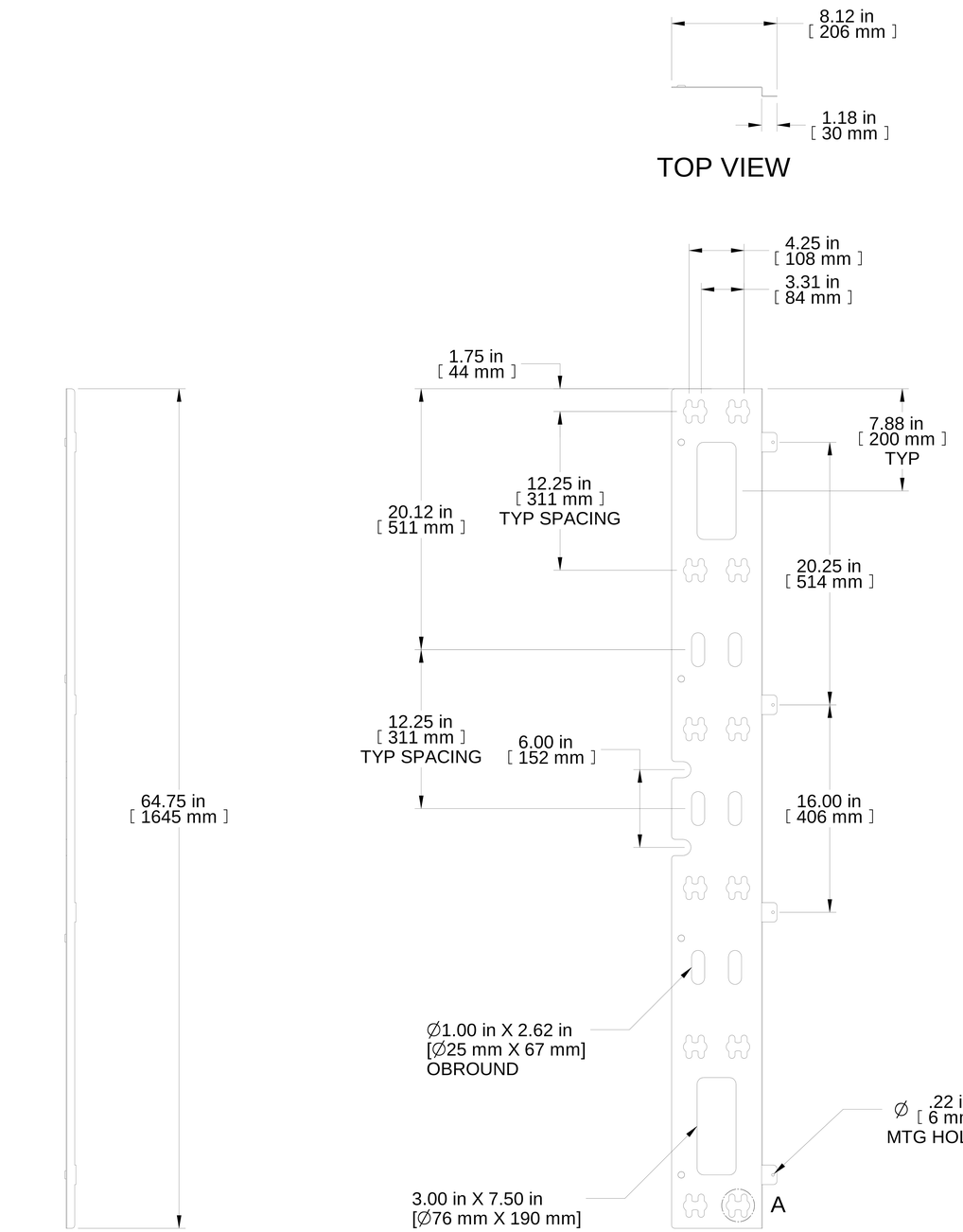

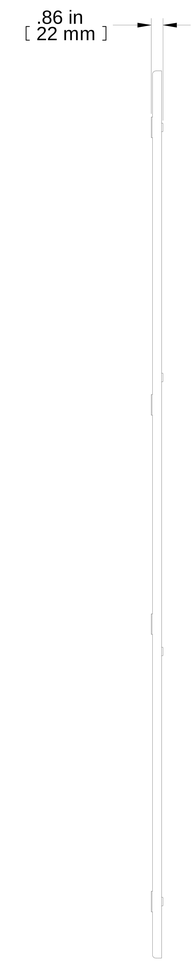

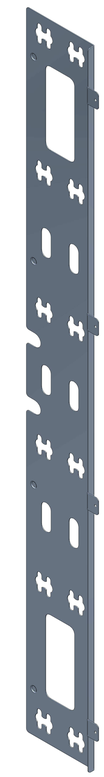

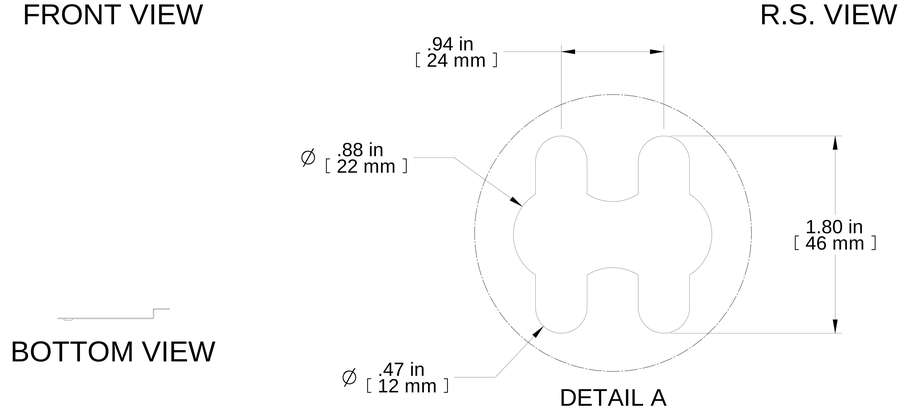

BOTTOM VIEW

Item Number	Title	Quantity
1	H1 PDU BRKT 42U	1

PART NUMBERS

H1PDU42UBK PAINTED BLACK TEXTURED

NOTES

MOUNTING HARDWARE INCLUDED

SEE HAMMOND WEBSITE FOR MORE INFORMATION

Français

Pour tous les détails sur nos produits,
svp veuillez consulter notre site www.hammondmfg.com

Data subject to change without notice. Isometric drawing not to scale.
Les données sont sujettes à changement sans préavis.

HAMMOND MANUFACTURING®

www.hammondmfg.com

RoHS

PART NO. **H1PDU42UBK**