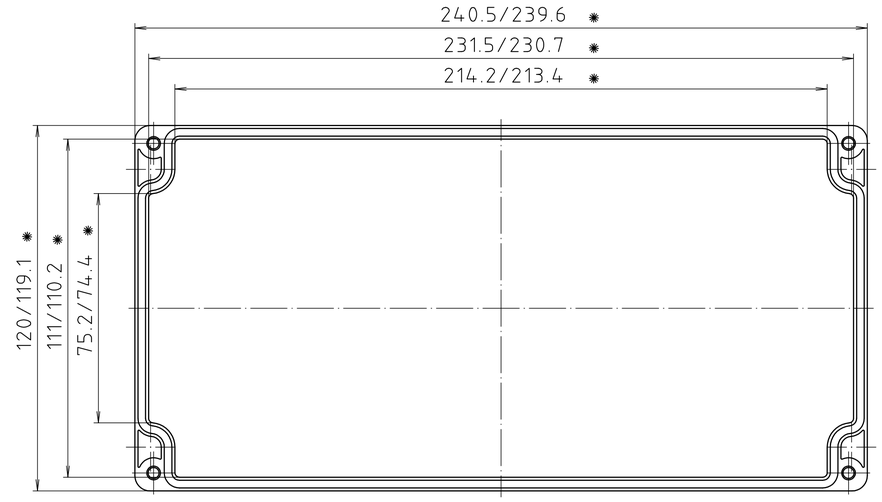

Deckel/*lid*

✱= Maß durch Formkonizität nach unten verringert.
Freimaß - Toleranz nach DIN 16901-130/
Dimension reduced at bottom due to conical form.
Tolerances to DIN 16901-130.

Zylinderschraube M4 x 34/10
ähnl. DIN EN ISO 7045/
cylinder screw M4 x 34/10
similar to DIN EN ISO 7045

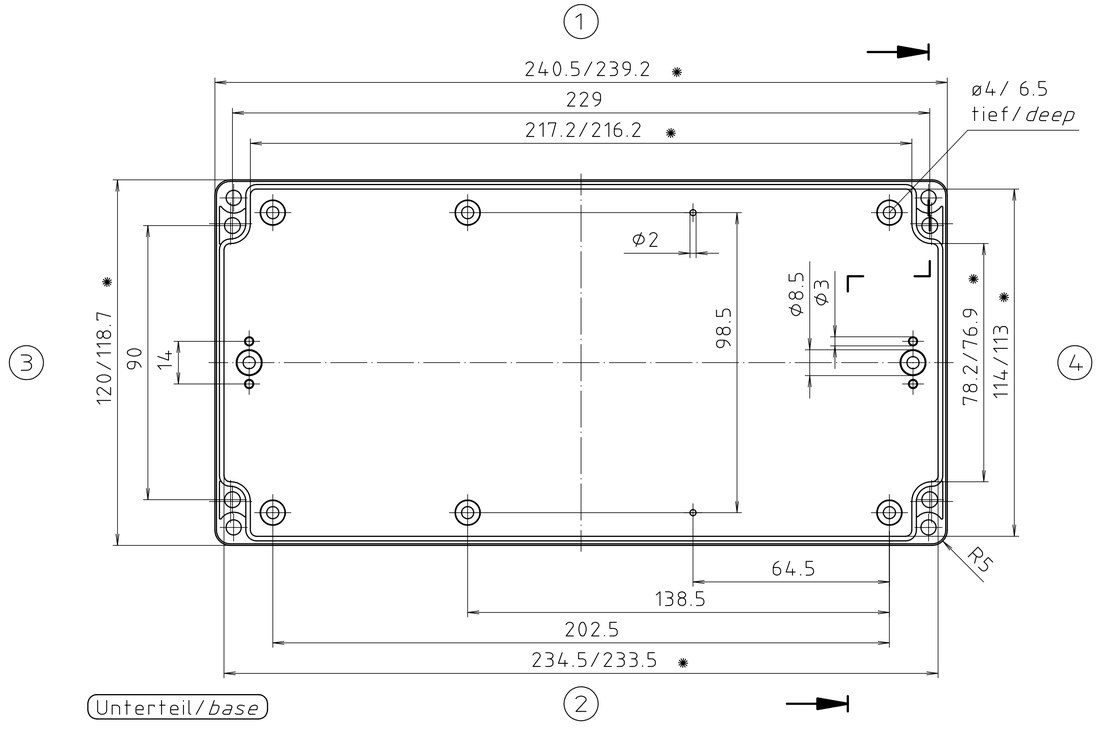

Unterteil/*base*

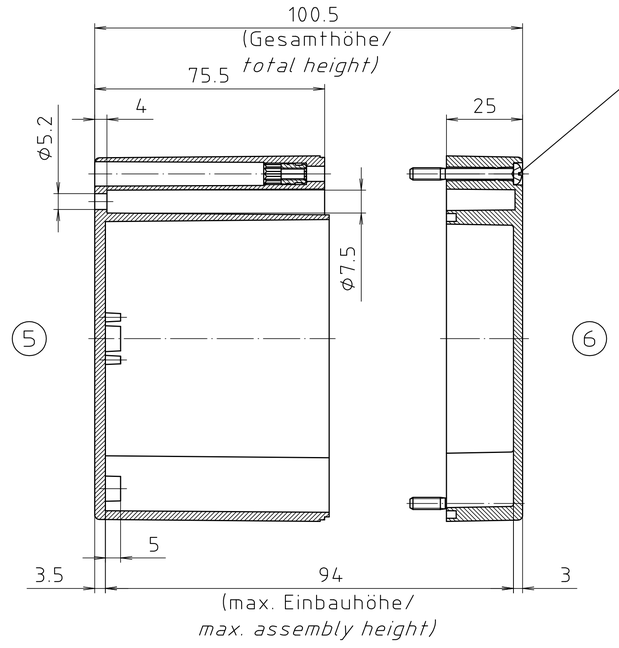

ABS-Gehäuse können durch eine andere Schwindung ca. 0,1-0,25% größer sein als gezeichnete PC-Gehäuse/
Due to a different shrinkage rate of the plastic material, ABS enclosures can be about 0.1 - 0.25% bigger than the PC enclosures shown in the drawing.

Maßstab/ *Scale:*	1:1
Zeichnungs-Nr. / *Drawing-No.:*	1K 242.028.03
Artikel / *Article:*	M/T 242 mit Nocken *M/T 242 with bosses* Katalogzeichnung/*Catalogue drawing*
A.Nr./ *Alt-No.:*	3601 / 3499
Datum/ *Date:*	22.04.02 / 15.02.2000
DISK:	2 501 121
Datum/*Date:*	25.10.93 OK

BOPLA
A Phoenix Mecano Company

"Schutzvermerk nach DIN ISO 16016 beachten" "Please pay attention to copyright note DIN ISO 16016"