NICHT VERMASSTE KANTEN SIND NICHT MAßSTÄBLICH

ÄNDERUNGEN DIE DEM TECHNISCHEN FORTSCHRITT DIENEN, BEHALTEN WIR UNS VOR

ZEICHNUNG GESCHÜTZT DURCH © COPYRIGHT 1987 AMP DEUTSCHLAND GMBH ALLE RECHTE VORBEHALTEN

REV.	ÄNDERUNG	DATUM	NAME
1	DIVERSE ÄNDERUNGEN	15.12.88	A.HO
A	ZEICHNUNG IN CAD ÜBERTRAGEN	24.10.94	STEIN
A1	MASS 0.62±0.1 UND 0.7±0.05 HINZU	31.01.96	TILLE
A2	TOLERANZERWEITERUNG MASS 14.95 $^{+0.1}_{-0.2}$	24.04.98	ZITZ

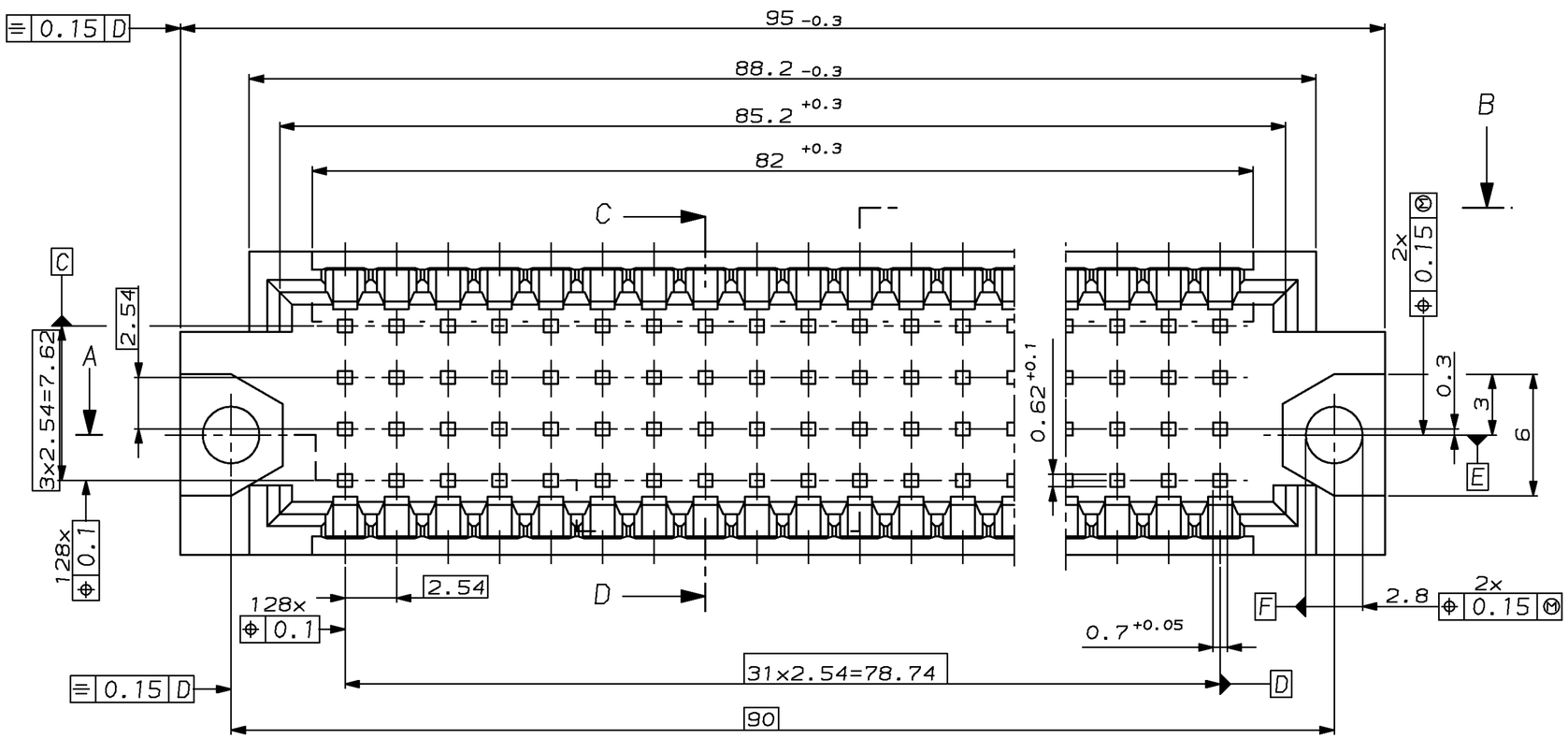

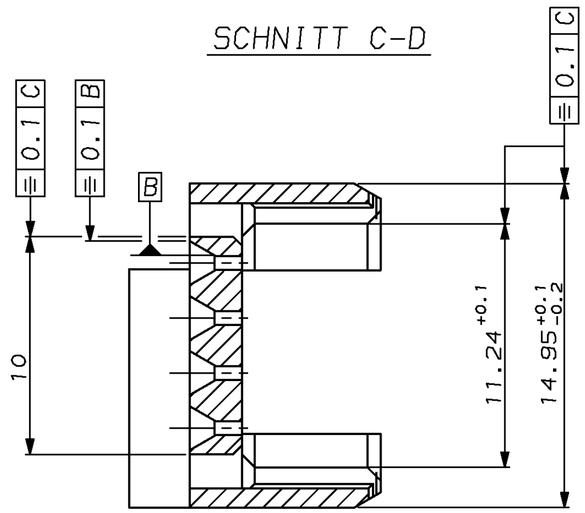

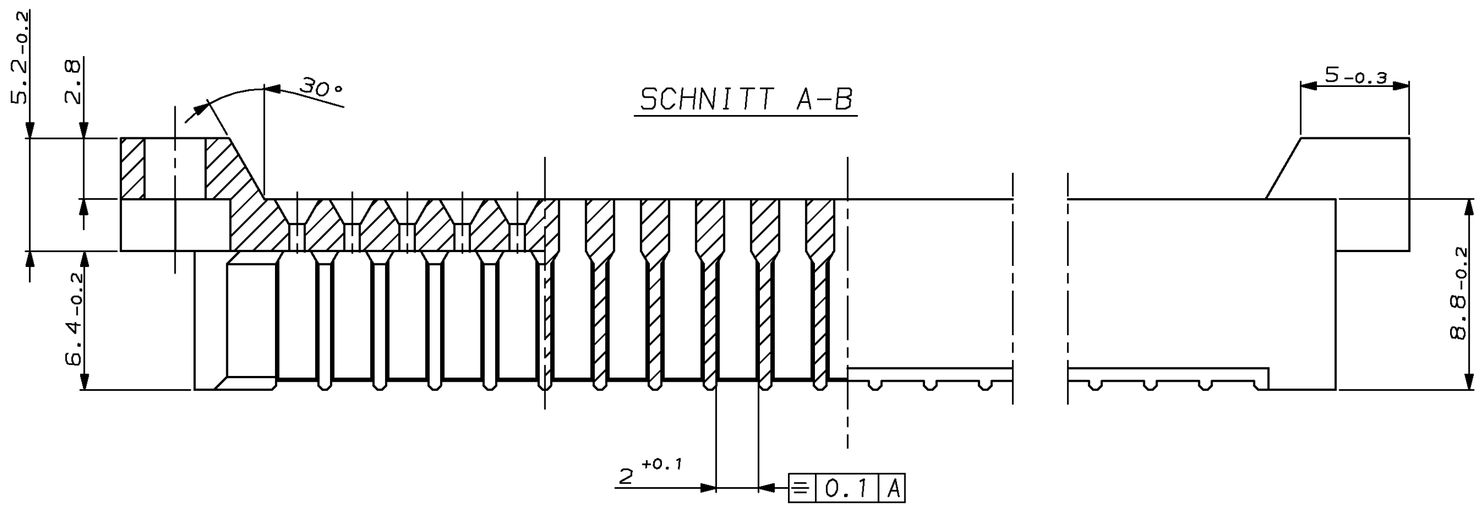

BESTELL-NR.	POS.	STÜCK	BENENNUNG EINZELTEIL	WERKSTOFF	OBERFLÄCHE / FARBE
928 249-1	1	1	4x32 POL.STIFTWANNE	PBTP 30GV	GRAU

GEZ. 24-OCT-94 M. STEIN

GEPR. 24-OCT-94 R.KRÄMER

ZEICHNUNG GÜLTIG AB KW05/95.

AMP — AMP DEUTSCHLAND GmbH, D-63225 Langen

BENENNUNG: RV 100-4 4x32 POL.STIFTWANNE

K

NICHT TOLERIERTE MASSE: ± 0.2 mm, ± 2 °

FORMAT: A2

ZEICHNUNGS-NR.: 928 249

MASSTAB: 5:1

BLATT: 1 VON 1

REV.: A2

NUMMER 928 249

VERWENDET FÜR –

PASSEND ZU –

CAD-ORIGINAL ZEICHNUNG NICHT ÄNDERN

LOC A1

DIST –

WAR NR. –

AMP-EN-555 REV 9-93