図面番号(DRAWING NO.) SJ111875

版数 VER.	年月日 DATE	CN NO.	変更内容 DESCRIPTION	製図 DR.	担当 CHK.	査閲 APPD.	承認 APPD.
2	22/MAR/2012	002137	REVISED PLATING INDICATION. ADDED ITEM.	J.ICHIYAMA	H.MATSUZAKI	T.NISHIMURA	H.OBIKANE
3	02/NOV/2012	004406	ADDED ITEM.	—	H.MATSUZAKI	T.NISHIMURA	H.OBIKANE
4	28/FEB/2013	005530	ADDED ITEM.	—	H.MATSUZAKI	T.NISHIMURA	H.OBIKANE
5	29/MAR/2013	005869	ADDED ITEM.	—	H.MATSUZAKI	T.NISHIMURA	H.OBIKANE

WISDOM承認 2013/04/01

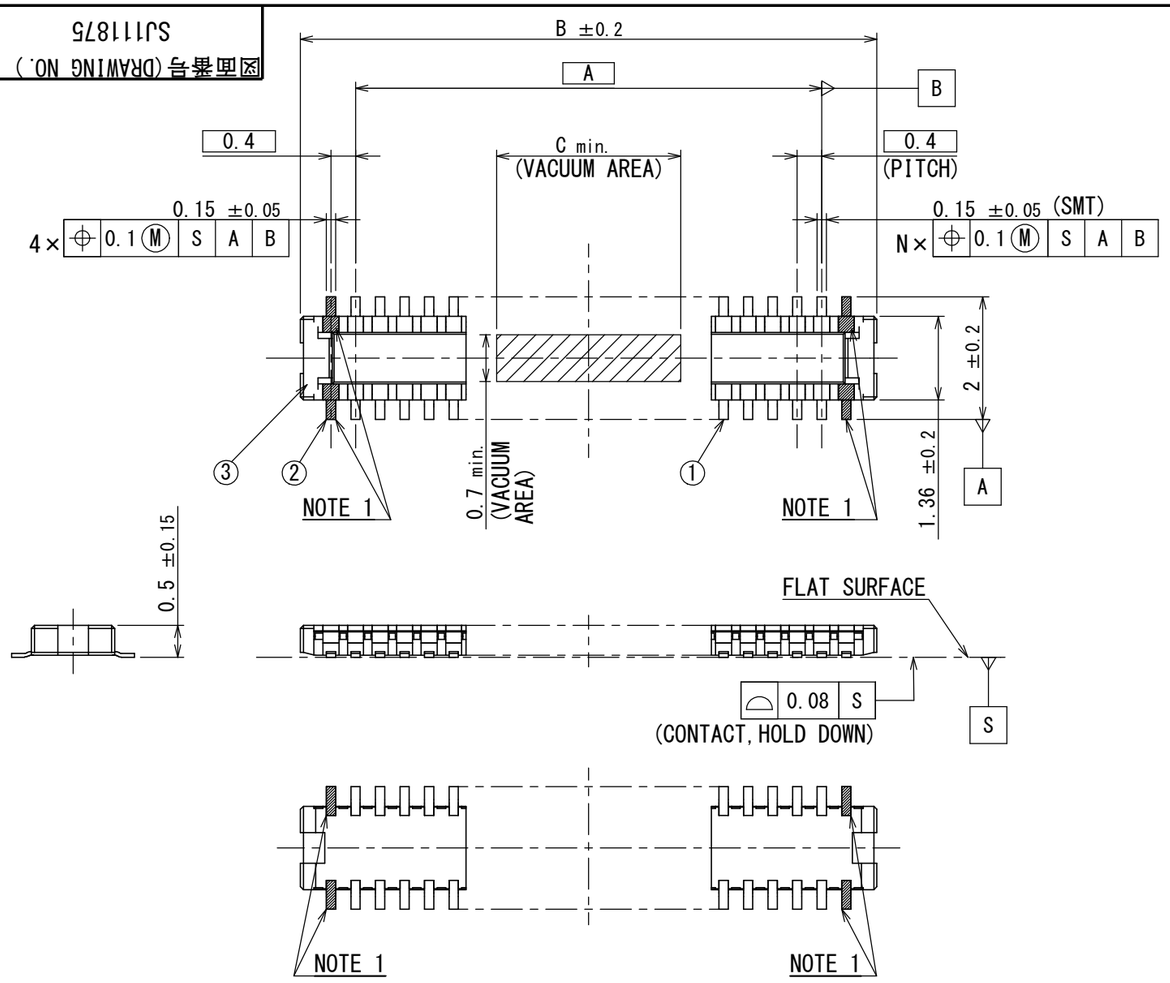

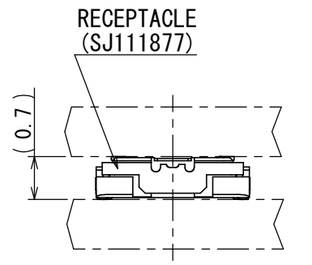

MATED CONDITION(REF.)
嵌合状態図(参考)

TABLE 1

NOMBER OF CONTACT 芯数 \ DIMENSIONS 寸法	A	B	C
10	1.6	3.4	2.0
⚠5 16	2.8	4.6	2.0
20	3.6	5.4	2.0
⚠2 22	4.0	5.8	2.0
⚠3 24	4.4	6.2	2.0
⚠3 26	4.8	6.6	5.0
28	5.2	7.0	5.0
⚠3 30	5.6	7.4	5.0
⚠4 32	6.0	7.8	5.0

NOTE 1. MECHANICAL HOLD DOWNS IN FOUR CORNERS. (NOT FOR ELECTRICAL CONNECTION).
X PIN CONNECTOR HAS X+4 PIN CONTACTS. e.g. 10 PIN CONNECTOR HAS 14 PIN.
NOTE 2. IT SHOULD BE 3±0.05 IF REPAIRING IS NEEDED.

注 1. 四隅はホールドダウンである。(電気的接続不可)
例：10(N)芯のコネクタは、10(N+4)芯分のSMT端子を保有する。
注 2. リペアーが必要な場合、この寸法は3±0.05を推奨する。

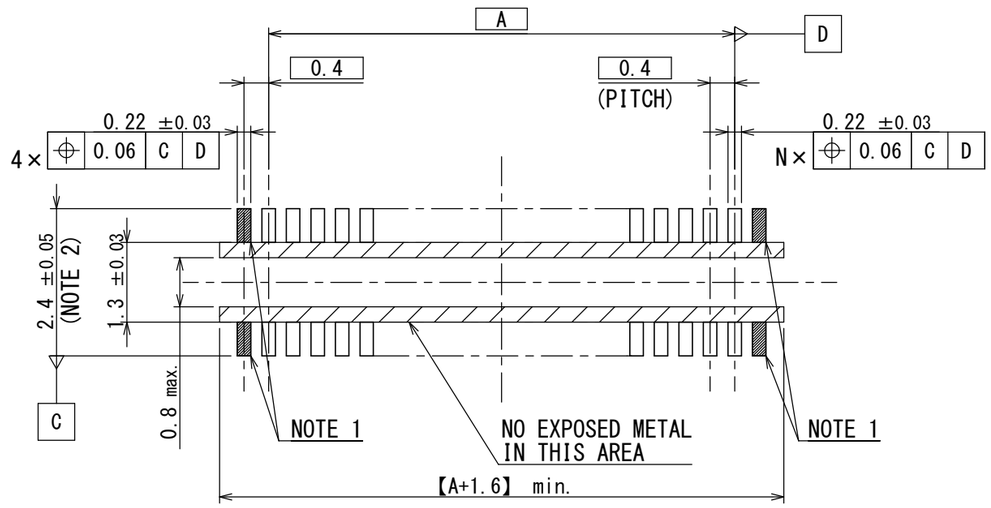

APPLICABLE P.C.B DIMENSION(REF.)
適合基板寸法(参考)

符号 NO.	名称 DESCRIPTION	個数 QTY.	材料 MATERIAL	仕上 FINISH	備考 REMARKS
3	INSULATOR インシュレータ	1	HEAT RESISTING PLASTICS 耐熱プラスチック	—	—
2	HOLD DOWN ホールドダウン	4	COPPER ALLOY 銅合金	GOLD PLATING OVER NICKEL Ni上Auめっき ⚠2	TERMINAL AREA : GOLD(0.05μm MIN) ⚠2
1	CONTACT コンタクト	N	COPPER ALLOY 銅合金	GOLD PLATING OVER NICKEL Ni上Auめっき ⚠2	CONTACT AREA : GOLD(0.1μm MIN) ⚠2 TERMINAL AREA : GOLD(0.05μm MIN)

仕様書(SPECIFICATION) JACS-10814	第1版(ORIGINAL DATE) 16/JUN/2011	尺度(SCALE) 10:1	シリーズ(SERIES) WP7
	製図 DR. —	名称(TITLE) WP7-P***VA1	日本航空電子工業株式会社 JAPAN AVIATION ELECTRONICS INDUSTRY, LTD.
一般公差(GENERAL TOLERANCE) 寸法(DIMENSION) .± .×± .××± .×××± 角度(ANGLES) ×° ± ×°×' ±	担当 CHK. H.MATSUZAKI		
	査閲 APPD. T.NISHIMURA		
	承認 APPD. H.OBIKANE		
単位(UNIT) : mm		質量(MASS) —	図面番号(DRAWING NO.) SJ111875
			SIZE A3 / 版数(VER.) 5

PC+AMLCAMP,AMK
Pcdcpclas Miw

JAE Connector DIV. Proprietary.Copyright(C) 2011, Japan Aviation Electronics Industry, LTD.

DCF-C-212H(12.08)

S/W