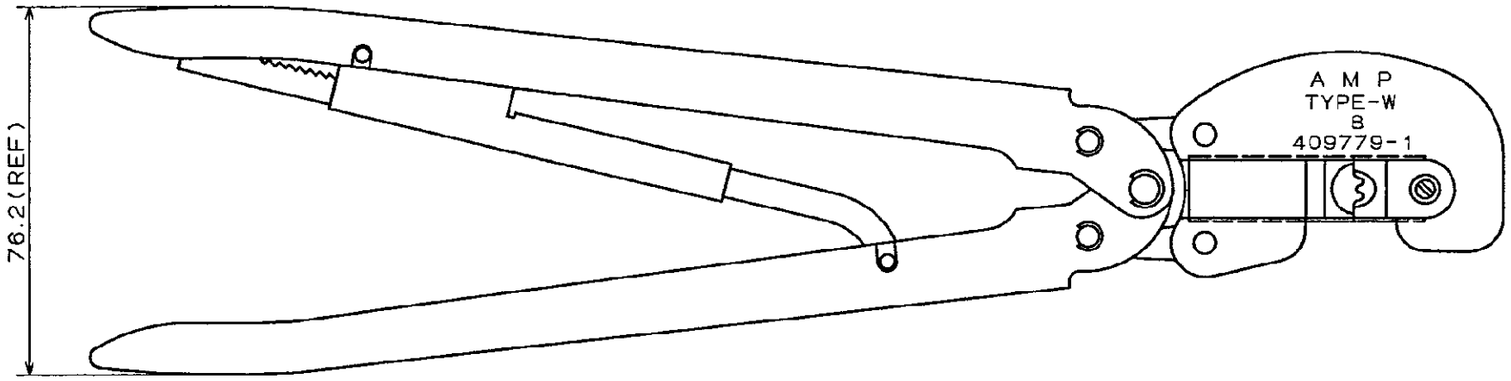

TERMINAL NO.	WIRE SIZE	CUSTOMER GAGE NO	IS NO.	APPLICATION SPEC.NO.	WEIGHT	OLD CUSTOMER GAGE NO
適用端子	適用電線 AWG (mm²)	検査用ゲージ NO.	取扱説明書番号	取付適用規格	重量 g	検査用ゲージ NO. (旧型番)
ソリストランド 端子／接続子 (AMP SOLISTRAND Terminals/Splices)	#8 (6.7～10.5)	937055-1	411-5799 (ハンドツール用) 408-7424 (ゲージ用)	〃	910	289906-005

LTR	変更 (REVISION RECORD)	DR.	CHK.	DATE
0	RELEASED KJ00-0188-97	H.E	H.T	3/4/97

SOLISTRAND TERMINAL

AMP 日本エー・エム・ピー株式会社 TOKYO.JAPAN

適合電線断面積 (WIRE RANGE) 〃 mm² (AWG)	被覆外径 (INSULATION DIA.) 〃	名称 (NAME) HEAVY HEAD HAND TOOL ASS'Y
材料 (MATERIAL) 〃	仕上 (FINISH) 〃	一般公差 10CM下 ±0.2 10CM超え 50CM下 ±0.25 50CM超え 100CM下 ±0.3 角 ±3°
DR. (M.ENDOH) 11DEC96	DE. 19FEB97	SIZE B LOC J 番号 (NO.) 409779-1
CHK. H.TANAKA	APP. 19FEB97	R度 (SCALE) 〃 REV. 0 SHEET 1 OF 1

ORIGINAL NO:59070-J

単位：粍 DIMENSIONS IN MM.DO NOT SCALE PRINT

PRINT DIST

AMP-J 030-2 REV.9/83

(CUSTOMER DRAWING) 参考図面