THIS DRAWING IS UNPUBLISHED. RELEASED FOR PUBLICATION ,19 .
© COPYRIGHT 19 BY AMP INCORPORATED.ALL RIGHTS RESERVED.

LOC J DIST

REVISIONS 変更

P	LTR	DESCRIPTION	ECN	DATE	DWN	APVD
	0	DRAWN	FJ00-5610-96	10/24'96	TH	SI
	A	REVISED	FJ00-0254-97	2/20'97	TH	KY
	B	REVISED	FJ00-1630-98	27AUG98	TH	KY
	C	REVISED	FJ00-1795-98	17SEP98	TH	KY

-7: AS SHOWN
-7: 本図

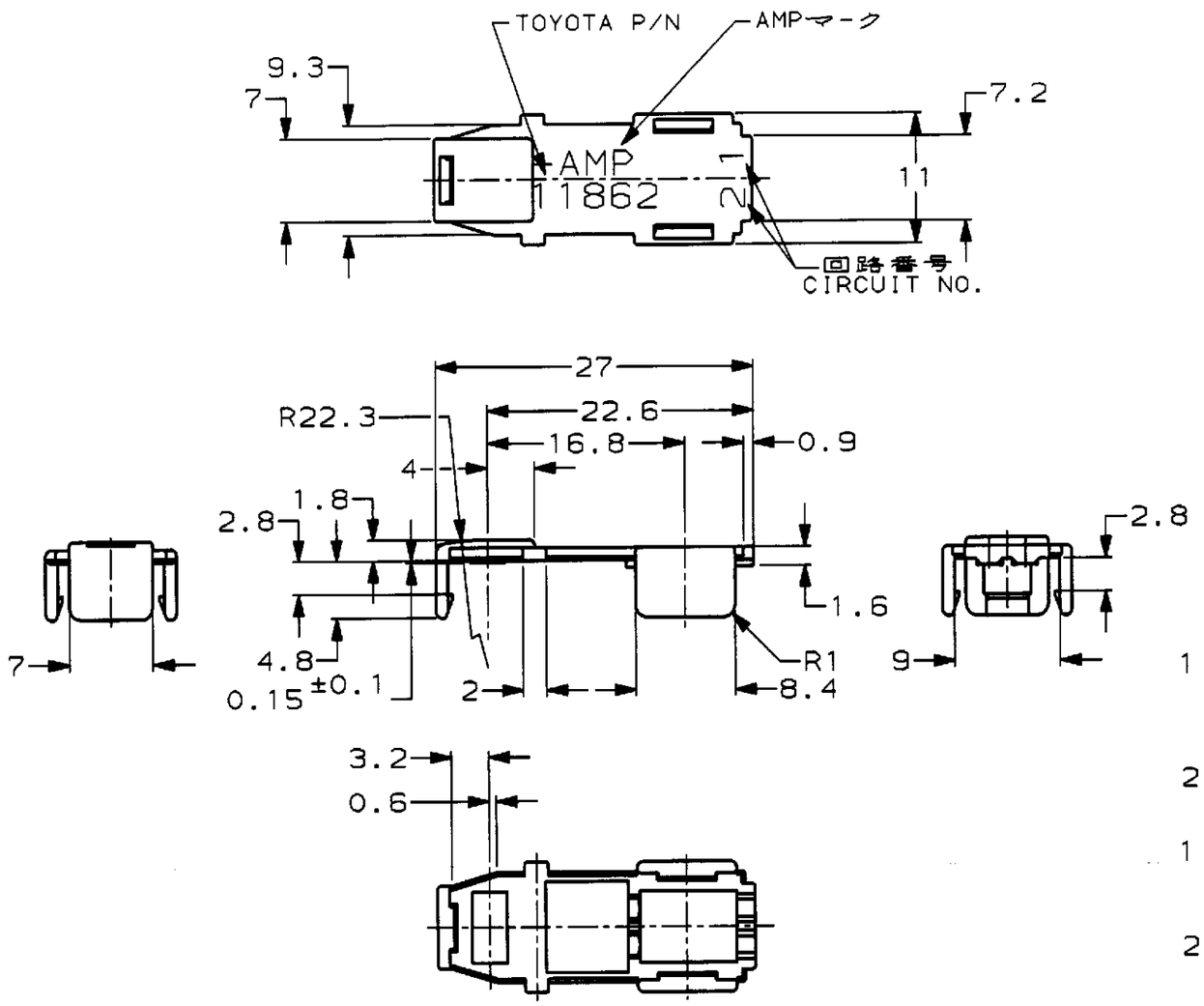

1 本品は
スクイブ コネクタ ハウジング(メイン)(P/N 353377)
スクイブ コネクタ フェライト(P/N 353379)
と組立てられる
2 取扱説明書:411-5785

1 TO BE ASSEMBLED WITH
SQUIB CONNECTOR HOUSING(MAIN) (P/N 353377)
SQUIB CONNECTOR FERRITE (P/N 353379)
2 INSTRUCTION SHEET:411-5785

THIS DRAWING IS A CONTROLLED DOCUMENT FOR AMP INCORPORATED. IT IS SUBJECT TO CHANGE AND THE CONTROLLING ENGINEERING ORGANIZATION SHOULD BE CONTACTED FOR THE LATEST REVISION.

DIMENSIONS: 単位・mm mm

TOLERANCES UNLESS OTHERWISE SPECIFIED
一般公差
10以下 : ±0.2
30以下 >10 : ±0.25
100以下 >30 : ±0.3
ANGLE : ±0.3°

MATERIAL 材料 PBT

FINISH 仕上

DWN T.HIBINO 10/25'96
CHK Y.OKADA 10/25'96
APVD S.ISOHATA 10/28'96
PROJECT SPEC 製品規格 108-5572
APPLICATION SPEC 取付適用規格 114-5234
WEIGHT 0.44g
CUSTOMER DRAWING

WIRE RANGE 相合電線断面積
INSULATION DIA 被覆外径

AMP アンプ エー・エム・ピー株式会社 Kawasaki, Japan

NAME 名称
SQUIB CONNECTOR HOUSING(LID)
スクイブ コネクタ ハウジング(リッド)

SIZE A3 | CAGE CODE 00779 | DRAWING NO 番号 C-353378

SCALE 尺度 2-1 | SHEET 1 OF 1 | REV C

AMP1470-19 REV 10/93
fj032311

参考図面