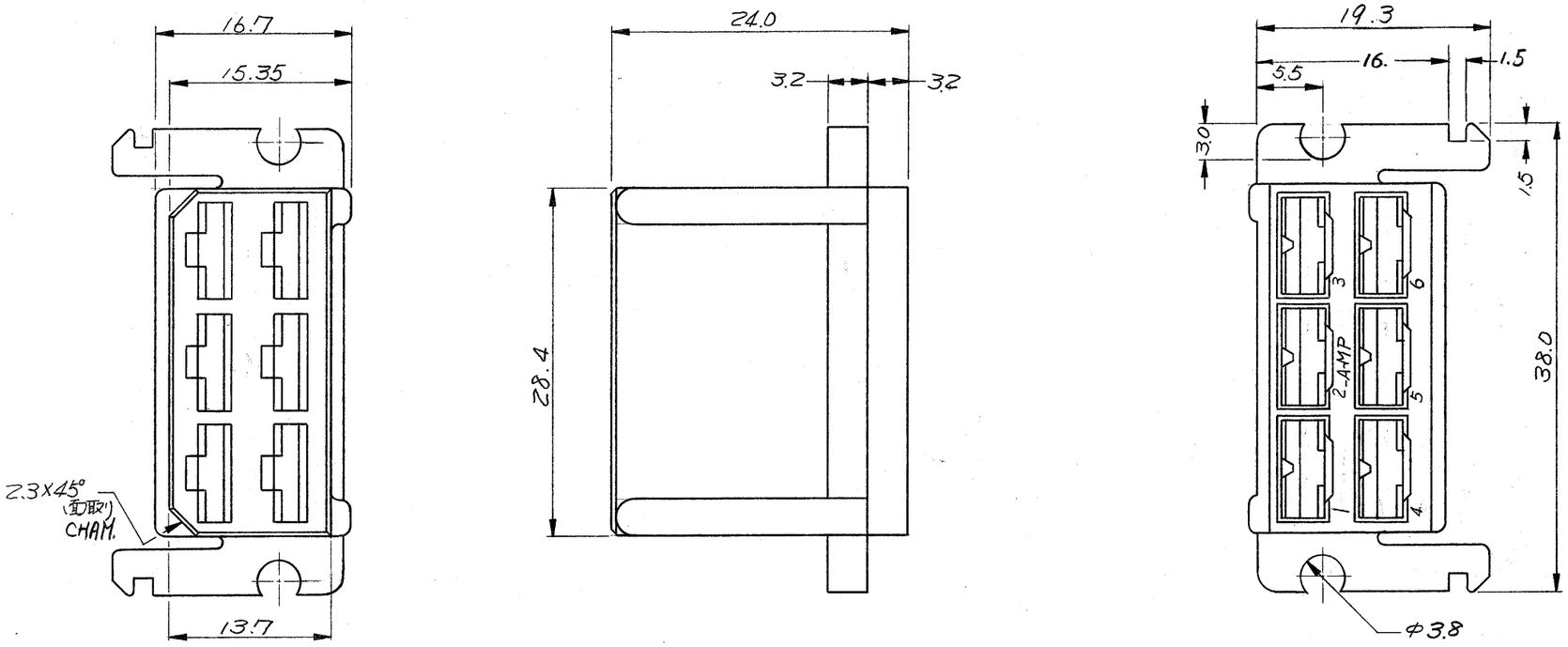

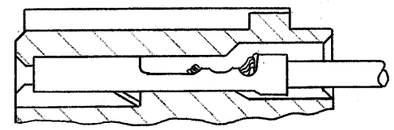

ファステン-ファストン嵌合状態
(FASTIN-FASTON MATING STATE)

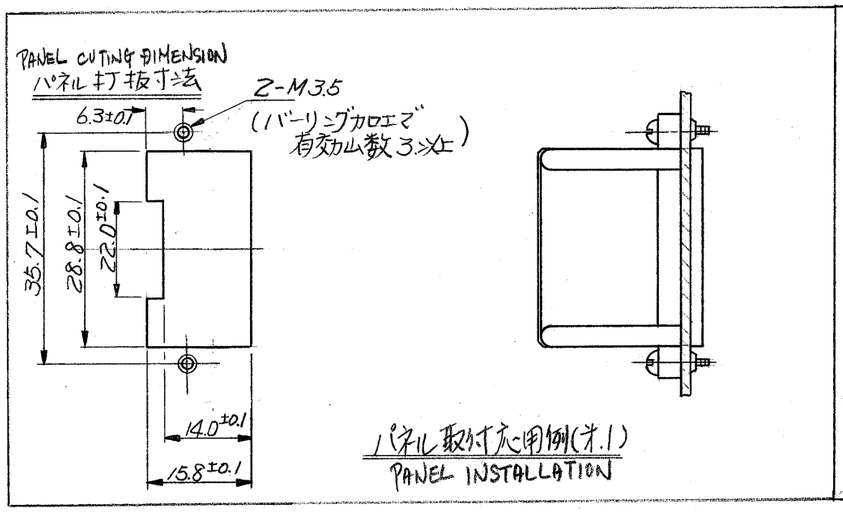

パネル取付応用例(オ.1)
PANEL INSTALLATION

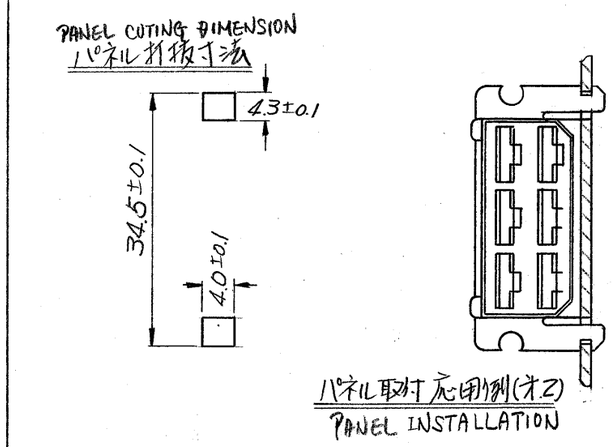

パネル取付応用例(オ.2)
PANEL INSTALLATION

1-171432-9	ナイロン6-6	黒(BLACK)
1- -8		灰(GRAL)
1- -7		紫(VIOLET)
1- -6		青(BLUE)
1- -5		緑(GREEN)
1- -4		黄(YELLOW)
1- -3		橙(ORANGE)
1- -2		赤(RED)
1-171432-1		茶(BROWN)
171432-1	ナイロン 6-6	自然色 (NATURAL)
HOUSING NUMBER ハウジング番号	MATERIAL 材料	COLOR 色

注:

1. 適用端子型番: 170092.
2. 適用タブハウジング型番: 171433.

NOTES;

1. APPLIED CONTACT P/N; 170092
2. APPLIED TAB HSG P/N; 171433

LTR.	変更 (REVISION RECORD)	DR.	CHK.	DATE
A	REVISED (1- -8 OBSOLETE) 5-12-91	KY	[illegible]	3/10/92
01	ADDED (P-DWG REV-A1)	H.S	[illegible]	10/20/74
0	RELEASED	KY	[illegible]	8/21/74

番号 (NUMBER) C-171432

組立部品 (REQUIRED PER ASSEMBLY)

記事 (DESCRIPTION)

番号 (NUMBER)	名称 (NAME)	摘要 (REMARKS)	ITEM NO.

Copyright ©1992年 日本エー・エム・ピー株式会社
Copyright ©1992 AMP (Japan), LTD. ALL RIGHTS RESERVED.

参考図面 (CUSTOMER COPY REFERENCE ONLY)

材料 (MATERIAL) SEE TABLE 表参照

抱合電線断面積 (WIRE RANGE) mm² (AWG)

仕上 (FINISH) —//—

被覆外径 (INSULATION DIA.) —//— mm (IN)

分類 (CLASS) —//—

型式 (TYPE) —//—

DR. K. Yu 8/15/74

CHK. [illegible] 8/21/74

DE.

APP. Y. Sato 9/9 '74

一般公差 TOLERANCE EXCEPT AS NOTED ±0.4 ±1°0

尺度 (SCALE) —//—

名称 (NAME) 6極 6POS. CIRCUIT FASTIN-FASTON REC HOUSING ファステン-ファストン リセプタクル ハウジング

AMP | AMP (JAPAN), LTD. Tokyo, Japan

LOC J | SIZE B | 番号 (NO) C-171432 | REV. A

単位: 粍 DIMENSIONS IN MM. DO NOT SCALE PRINT

AMP J 030-2