Alle Rechte vorbehalten/ *All rights reserved*

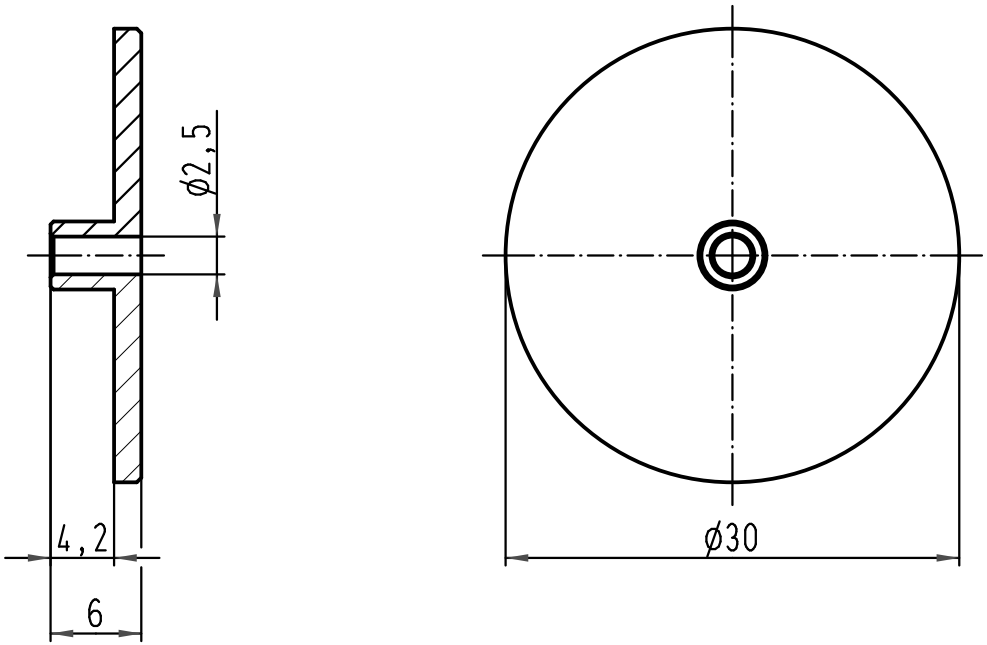

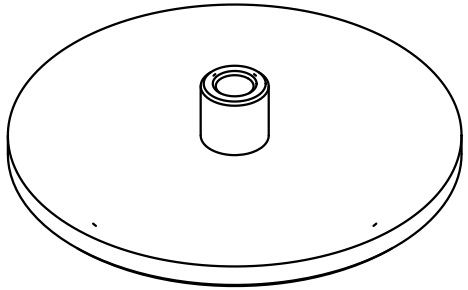

All Dimensions in mm Original Size DIN A 4			Techn. Character.			Nicht tolerierte Maße/ *Free size tolerances*
				Dat.	Name	Maßstab/ *Scale*
			Detail.	26.09.08	Bor	2:1
			Insp.		Drs	
			Stand.			
			HARTING Electric GmbH & Co. KG D-32339 Espelkamp			Schleifteller SC/ST *polishing disc SC/ST*
414168						TB 20 99 000 1097
Mod.	Dat.	Name				Sub.
						Blatt/ *page*