Zeichnung geschützt durch
© Copyright 1984
TE AMP DEUTSCHLAND GmbH
Alle Rechte vorbehalten

Index	Änderung	Tag	Name
A2	ECR-12-000980	27APR2012	MKD/RRP
A3	ECR-15-014398	13SEP2013	MKD/RRP
A4	ECR-16-018029	09JAN2017	IZ/RR

Schnitt A - A

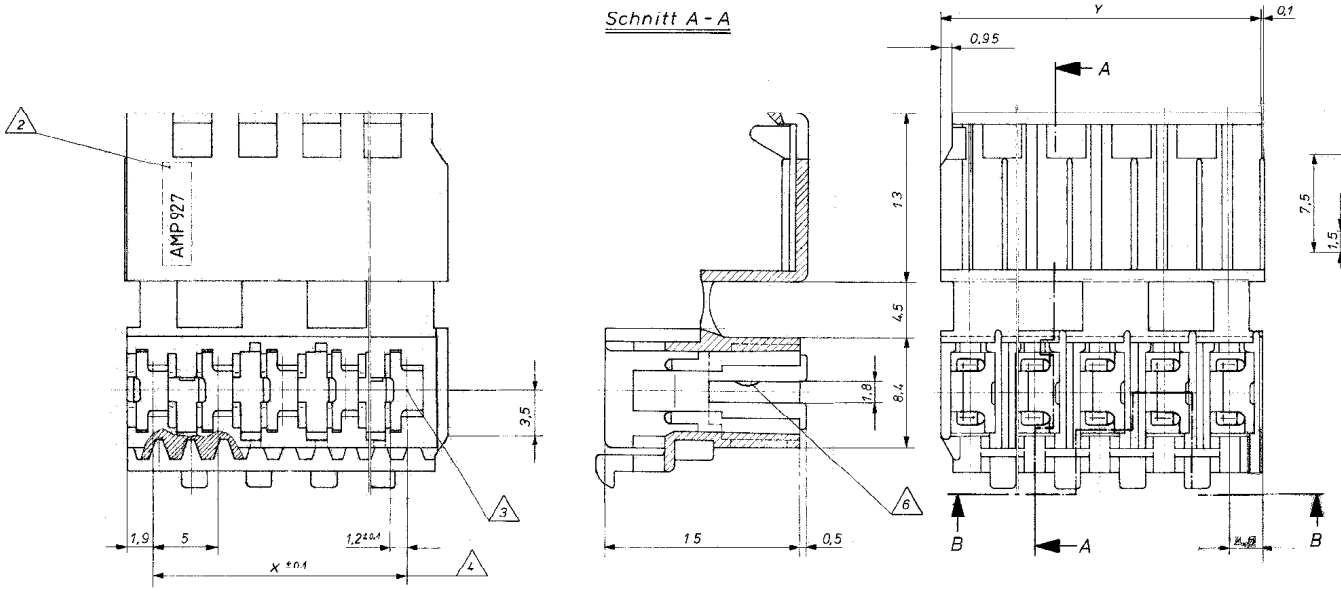

Leiterplattenabgriff

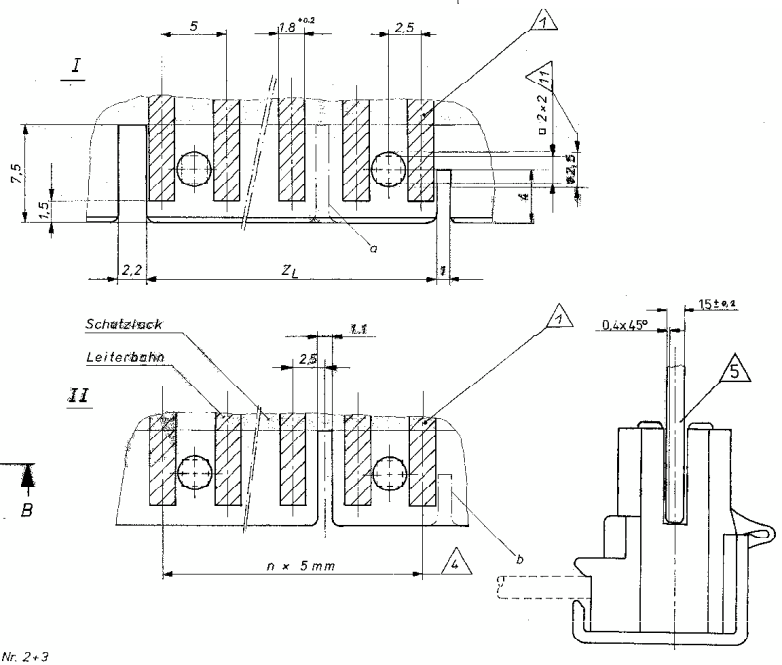

TEILSCHNITT B - B

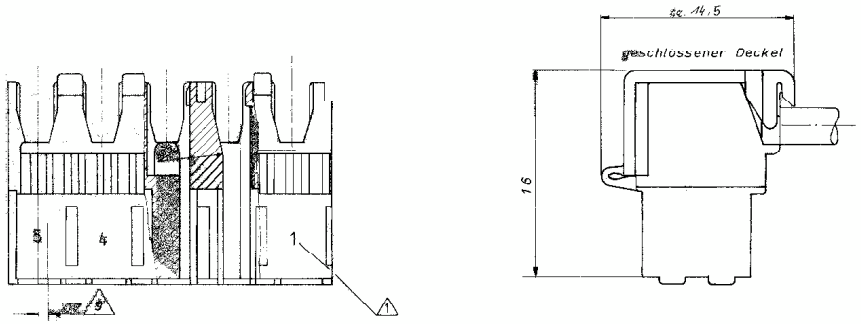

15 OBSOLETE

14 Kodiersteg zwischen Kammer Nr. 2+3

13 Seitl. Gehäusekodierung vor Kammer Nr. 1

12 Stick-Mould Ausführung

11 Rastfenster Φ 2,5 mm oder wahlweise Vierkantloch 2×2 mm

10 Seitl. Gehäusekodierung vor Kammer Nr. 1 und nach der letzten Kammer

9 Kontaktierung zur Drahtmitte 0,7 versetzt

8 Farbkodierung natur 927... -1, grau 927... -2, schw 927... -3

7 Kodiersteg zwischen Kammer-Nr. N+(N+1)

6 Verriegelungsnocken zwischen Kammer-Nr. (für Verrastung auf Leiterplatte) N-(N-1)

5 Ausführung nach DIN 40 801 Bl. 1 Beiblatt S. 7 (ein- oder beidseitig kaschiert)

4 Toleranz beliebiger Teilungen zueinander: ±0,1

3 Lage des Kontaktpunktes auf der Leiterplatte

2 Zahlen und Schrift: fette Engschrift 1,4 DIN 1451 0,16 erhaben, Fläche 0,2 vertieft

1 Kammernummer 1 bzw. Leiterbahn 1

12	7	6	Leiterplatte	X	Y	Z_L	Polzahl	Best.-Nr.
———	10 14	1+2u.4+5	Ia	20	24,8	22,3	5	928229-1
15 ~~928 240-8~~	13 14	1+2u.3+4	IIb	15	19,8	17,3	4	
15 ~~928 356-8~~	10	1+2u.3+4	I	10	14,8	12,3	3	15 ~~964 430-8~~
———	10	1+2u.5+6	I	25	29,8	27,3	6	928 017-8
———	10	1+2u.4+5	I	20	24,8	22,3	5	927 158-8
15 ~~928 135-8~~	10	1+2u.3+4	I	15	19,8	17,3	4	927 157-8
15 ~~928 131-8~~	10	1+2	I	10	14,8	12,3	3	927 156-8
928 113-1	10	1+2	I	5	9,8	7,3	2	927 155-1

lt. Tabelle	PA6.6UL94V-2	lt. Tabelle	
Bestell-Nr.	Werkstoff	Oberfläche / Farbe	
Gez. 31.10.84 Gull	Gepr. 21.5.87 Alg	Gepr.	

TE TE Connectivity

Benennung: MT-EDGE Direktstecker 5mm

K

Nicht tolerierte Maße ± 0,2 mm ± 1,5 °

Format D

Zeichnungs-Nr. 927155

A4

Maßstab 5:1

Blatt-Nr.

AMP-C-556-3/78