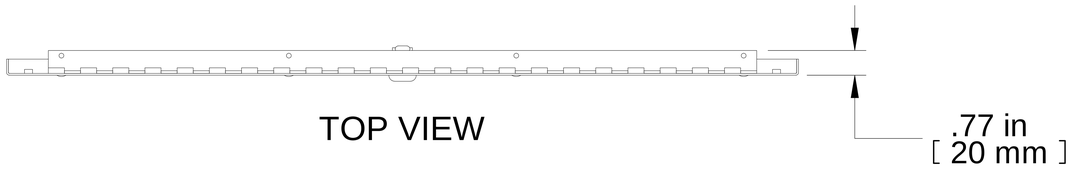

TOP VIEW

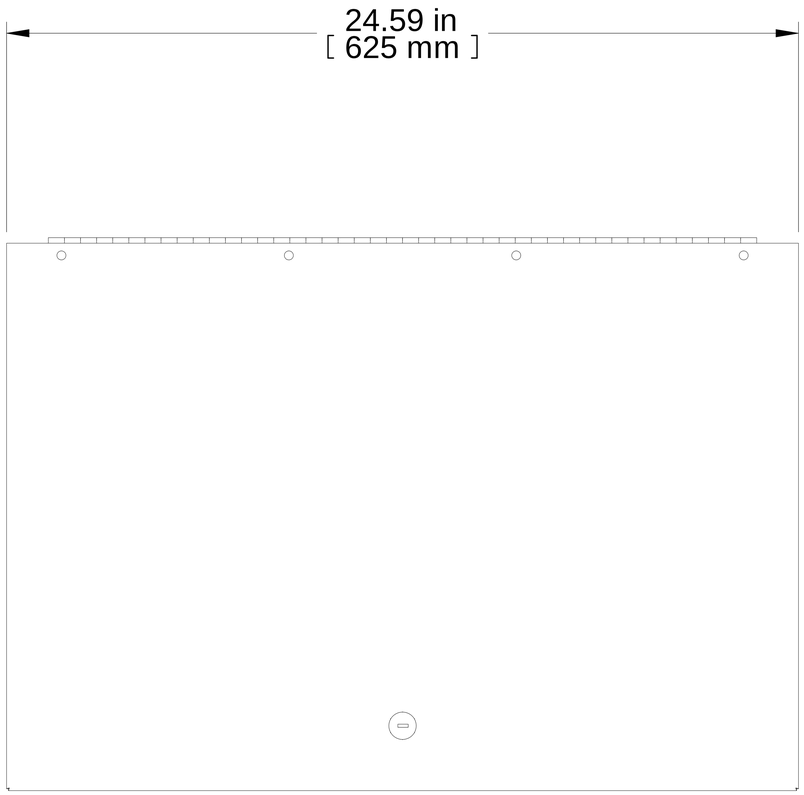

FRONT VIEW

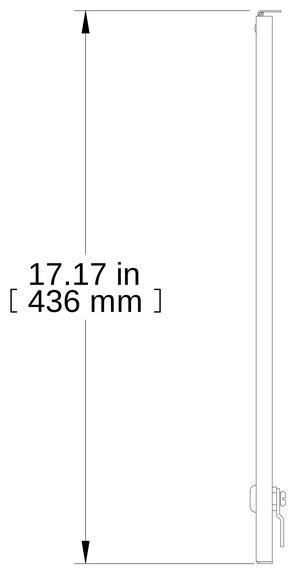

R.S. VIEW

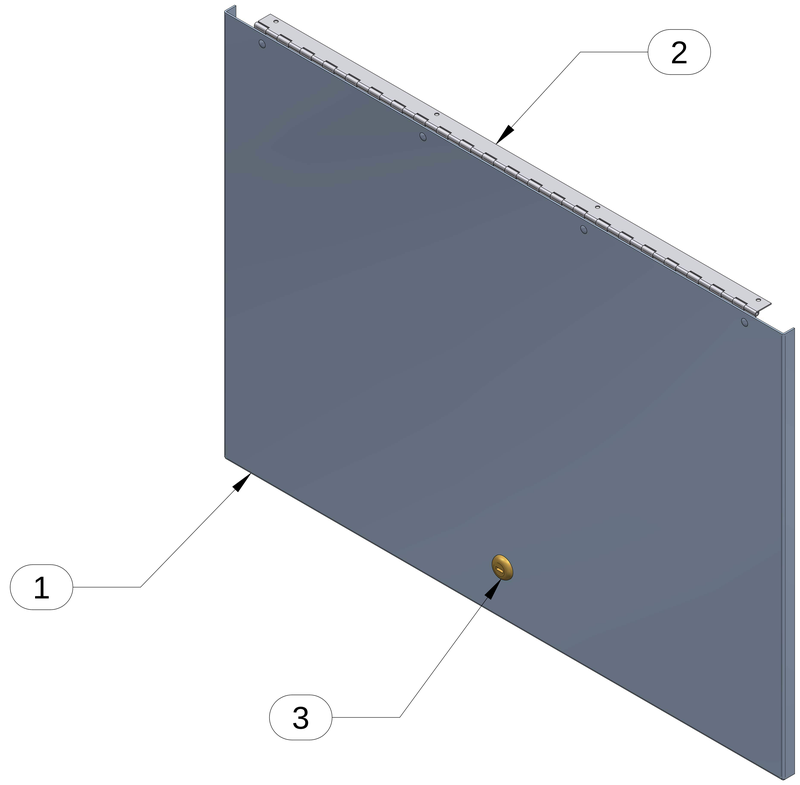

ISOMETRIC

Item Number	Title	Quantity
1	SDC SOLID DOOR PANEL	1
2	SDC LOCK BOX DOOR HINGE	1
3	LOK-KEYED/OFFSET CAM ZP(1427BK)	1

PART NUMBERS

SDC9UD	PAINTED BLACK TEXT.

NOTES

Mounting Hardware Included

See Hammond Website for More Information

Français

Pour tous les détails sur nos produits,
svp veuillez consulter notre site www.hammondmfg.com

Data subject to change without notice. Isometric drawing not to scale.
Les données sont sujettes à changement sans préavis.

HAMMOND MANUFACTURING®

www.hammondmfg.com

PART NO. **SDC9UD**