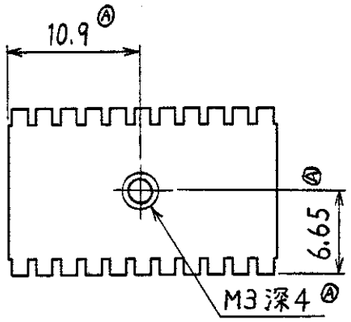

NOTES)

1.適用製品 (AMP PRODUCT APPLIED)

AMP Z=PACK 2mm HM CONN. TYPE C

P/N: 106081-1 100159-1

2.外形寸法 (OVERALL DIMENSION)

21.85(W)×13.3(D)×15(H) mm

3.重量 (WEIGHT): 約 23g (23 Approx.)

4.取扱説明書 (INSTRUCTION SHEET)

411-5787

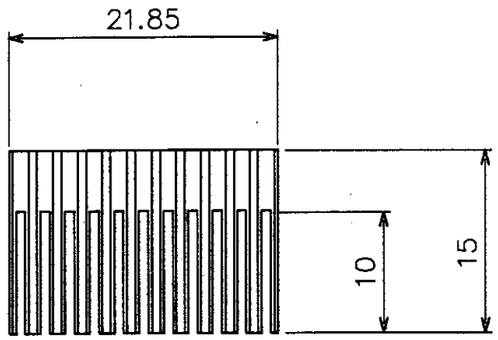

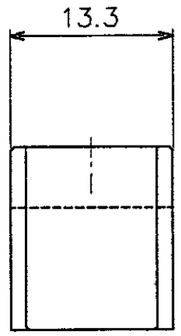

単位：粍 DIMENSIONS IN MM. DO NOT SCALE PRINT

PRINT DIST

LTR	変更 (REVISION RECORD)		DR.	CHK.	DATE
A	REVISED	FJ00-0647-99	J.S	H.T	8 APR '99
0	RELEASED	FJ00-8401-96	J.S	J.S	28 OCT '96

AMP 日本エー・エム・ピー株式会社 Kawasaki, Japan

包含電線断面積(WIRE RANGE) mm²(AWG	被覆外径 (INSULATION DIA.) mm
材料 (MATERIAL)	仕上 (FINISH)
DR. J.SEKI 28 OCT '96	DE. 28OCT96
CHK. J.SEKI 28 OCT '96	APP. 31OCT96

名称 (NAME) Z-PACK 2mm HM コネクタ用挿入治具
INSERTION BLOCK FOR Z-PACK 2mm HM CONN.

一般公差: 10以下 ±0.2; 10を超え 30以下 ±0.25; 30を超え 100以下 ±0.3; 角度 ±3°

SIZE	LOC	番号 (NO.)	
A3	J	715836-8	
尺度 (SCALE)	REV.	SHEET	
2-1	A	1 OF 1	

AMP-J 030-2
REV. 9/83

(CUSTOMER DRAWING) 参考図面