THIS DRAWING IS UNPUBLISHED
VERTRAULICH UNVEROEFFENTLICHTE ZEICHNUNG
© COPYRIGHT - -
RELEASED FOR PUBLICATION JULY -
FREI FUER VEROEFFENTLICHUNG
ALL RIGHTS RESERVED.
ALLE RECHTE VORBEHALTEN.

MATED WITH:
PASSEND ZU: 1718484

LOC	DIST
A1	-

PROJEKT NR.: EGATN02152

REVISIONS
ABAENDERUNGEN

P	LTR	DESCRIPTION BESCHREIBUNG	DATE	DWN	APVD
	D1	REVISED PER ECO-11-005150	30MAR2011	RK	HMR
	D2	DRAWING CLARIFICATION. SEE PCN E-13-007279	30APR2013	NP	FE

FURTHER CODING
weitere Kodierung (9)

CODING B
Kodierung

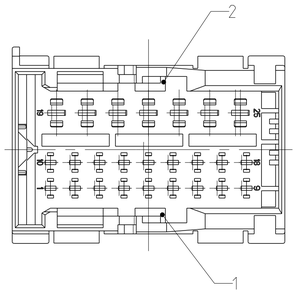

CODING C
Kodierung

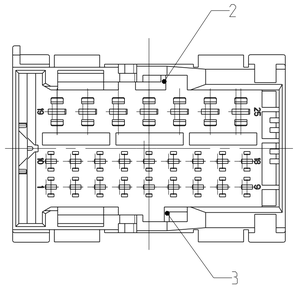

CODING D
Kodierung

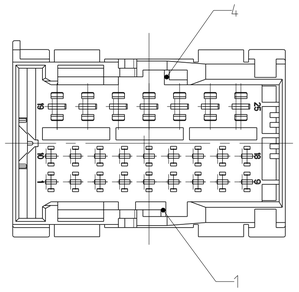

SECONDARY LOCKING IN LOCKED POSITION
Zweite Kontaksicherung in Endraststellung

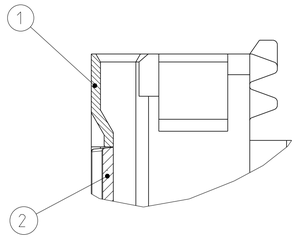

SECONDARY LOCKING IN PRE LOCKED POSITION
Zweite Kontaksicherung in Vorraststellung

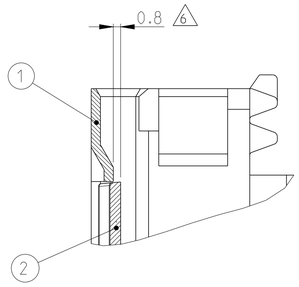

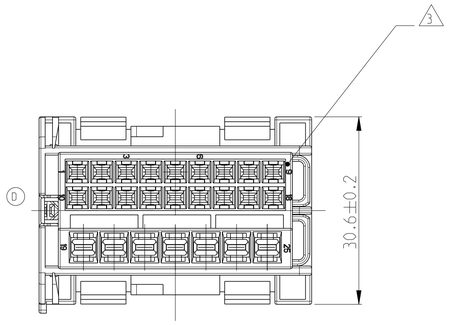

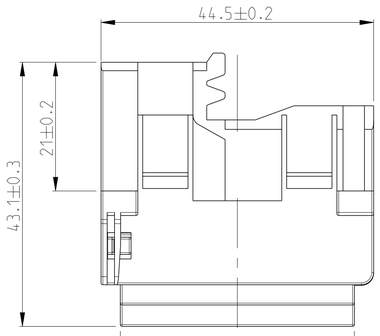

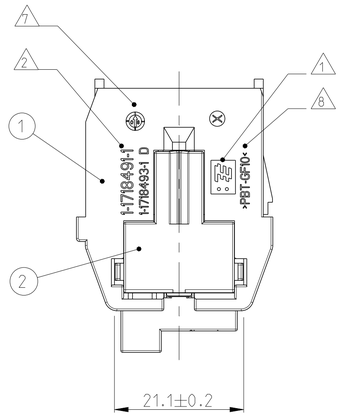

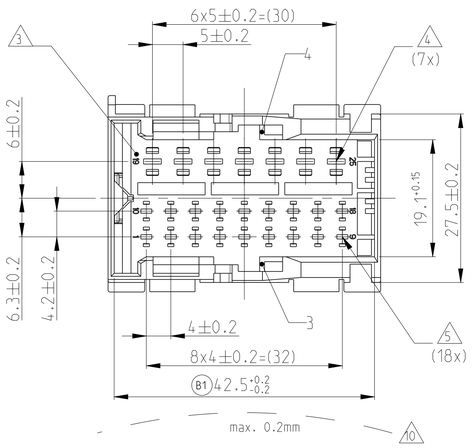

NOTES
Bemerkungen

(1) TE LOGO
TE Logo

(2) TE CONNECTIVITY NUMBER
TE CONNECTIVITY Nummer

(3) CAVITY NUMBERING
Kammernumerierung

(4) CAVITIES MATED WITH TAB 2.8 x 0.8 MM
SEE PRODUCT GROUP DRAWING
TE CONNECTIVITY NO.: 1355052
MAX. WIRESIZE: 2.5MM² FLR
Kontaktkammern passend für Flachstecker 2.8 x 0.8 mm
siehe Produkt-Gruppenzeichnung
TE CONNECTIVITY Nr.: 1355052
max. Drahtgrößenbereich: 2.5mm2 FLR

(5) CAVITIES MATED WITH TAB 1.6 x 0.6 MM
SEE PRODUCT GROUP DRAWING
TE CONNECTIVITY NO.: 1355055
MAX. WIRESIZE: 1.5MM² FLR
Kontaktkammern passend für Flachstecker 1.6 x 0.6 mm
siehe Produkt-Gruppenzeichnung
TE CONNECTIVITY Nr.: 1355055
max. Drahtgrößenbereich: 1.5mm2 FLR

(6) SLIDING DISTANCE OF SECONDARY LOCKING
Verschiebeweg der zweiten Kontaktsicherung

(7) PRODUCTION DATE
Produktionsdatum

(8) MATERIAL MARKING ACC. TO VDA 260
Werkstoffkennzeichnung nach

(9) MECHANICAL CODING
Mechanische Kodierung

(10) WARPAGE TO . . . PERMITTED
Verzug zulässig bis . . .

11 FITS TO TE CONNECTIVITY CARRIER + AMP MCP1.5K/2.8 RECEPTACLE INSERTS. 18+7POS
CARRIER;1718484; INSERT 18POS: 1718489; INSERT 7POS: 1718488
Passend zu TE CONNECTIVITY Träger + AMP MCP 1.5K/2.8 Buchseneinsätze. 18+7pol.
Träger: 1718484. Einsatz 18pol.: 1718489; Einsatz 7pol.: 1718488

12 FITS TO INTERFACE:
Passend zu Ausfuehrungsvorschrift:

12a FOR PLASTIC FRAME INTERFACE DRAWING 114-18327-1
Fuer Kunststoffrahmen Ausfuehrungsvorschrift 114-18327-1

(12b) FOR METAL BRAKET
Fuer Metallhalterung

(C1) 13 LAYER PACKAGING IN CORRUGATED BOX
Lagenverpackung im Versandkarton

14 MALFUNCTION CAUSED BY LACQUER IS NOT COVERED BY TE CONNECTIVITY WARRANTY
Funktionbeeinträchtigung durch Lackieren liegt nicht im Einfluss und Gewährleistungsumfang von TE CONNECTIVITY

(12b) CUT - OFF
Ausschnitt

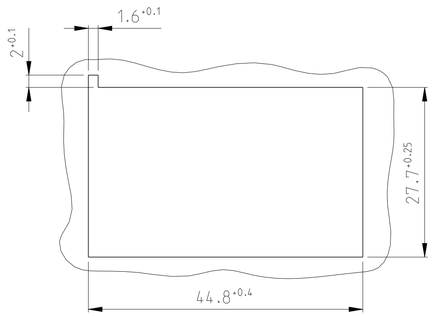

MATERIAL-THICKNESS
ACC. TO DIN EN 10131 t= 2.0+0.1 -0.1

Materialdicke
nach DIN EN 10131 t= 2.0+0.1 -0.1

DELIVERY CONDITIONS:
Lieferzustand:

2nd LOCKING DEVICE IN PRE LOCKED POSITION
2. Kontaktsicherung in Vorraststellung

CODE Kodierung	ORDER-NO. Bestell-Nr.	REV.	QTY Anzahl	MAT.	COLOUR Farbe	DESCRIPTION Beschreibung	REV.	ITEM
D	1-1718491-4	D	1	PBT-GF30	YELLOW gelb	SECONDARY LOCKING zweite Kontaktsicherung	C	2
			1	PBT-GF10	YELLOW GREEN gelbgruen	TAB HOUSING CODE D Stiftgehaeuse Kodierung D	D	1
C	1-1718491-3	D	1	PBT-GF30	YELLOW gelb	SECONDARY LOCKING zweite Kontaktsicherung	C	2
			1	PBT-GF10	LIGHT BLUE Lichtblau	TAB HOUSING CODE C Stiftgehaeuse Kodierung C	D	1
B	1-1718491-2	D	1	PBT-GF30	YELLOW gelb	SECONDARY LOCKING zweite Kontaktsicherung	C	2
			1	PBT-GF10	DUSTY GREY staubgrau	TAB HOUSING CODE B Stiftgehaeuse Kodierung B	D	1
A	1-1718491-1	D	1	PBT-GF30	YELLOW gelb	SECONDARY LOCKING zweite Kontaktsicherung	C	2
			1	PBT-GF10	BLACK schwarz	TAB HOUSING CODE A Stiftgehaeuse Kodierung A	D	1

CODING A AS SHOWN
Kodierung A wie gezeigt:

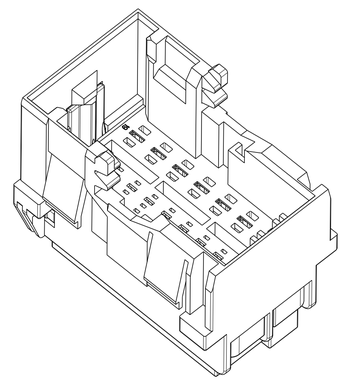

THIS DRAWING IS A CONTROLLED DOCUMENT.

DIMENSIONS: MASSEINHEITEN mm

TOLERANCES UNLESS OTHERWISE SPECIFIED: ACC. TO ISO 8015 ACC. TO DIN 16901-140
1 PLC ±
2 PLC ±
3 PLC ±
4 PLC
ANGLES/WINKEL ±2°

MATERIAL: SEE TABLE siehe Tabelle
FINISH/OBERFLAECHE/FARBE: SEE TABLE siehe Tabelle

DWN F. Eltrop 16JUL2004
CHK Ch. Eberwein 16JUL2004
APVD J. Hass
PRODUCT SPEC PRODUKTSPEZ. 108-18957
APPLICATION SPEC VERARBEITUNGSSPEZ. 114-18663
WEIGHT GEWICHT 22 g

TE Connectivity

NAME: 1.5/2.8 MM TAB HOUSING, 25POS
1.5/2.8mm Flachsteckergehaeuse, 25pol.

SIZE A1 | CAGE CODE 00779 | DRAWING NO ZEICHNUNGS-NR. C-1718491 | RESTRICTED TO NUR FUER -

Customer Drawing /KUNDENZEICHNUNG | SCALE MASSSTAB 2:1 | SHEET BLATT 1 OF VON 1 | REV D2

4805 (3/11)