© Schneider - TE Connectivity. All Rights Reserved.
VERTRAULICHE UNVEROEFFENTLICHTE ZEICHNUNG
FREI FUER VEROEFFENTLICHUNG
ALLE RECHTE VORBEHALTEN

REVISIONS
AENDERUNGEN

P	LTR	DESCRIPTION BESCHREIBUNG	DATE	DWN	APVD
	B6	ECR-21-123564	08JUL2022	RK	JB

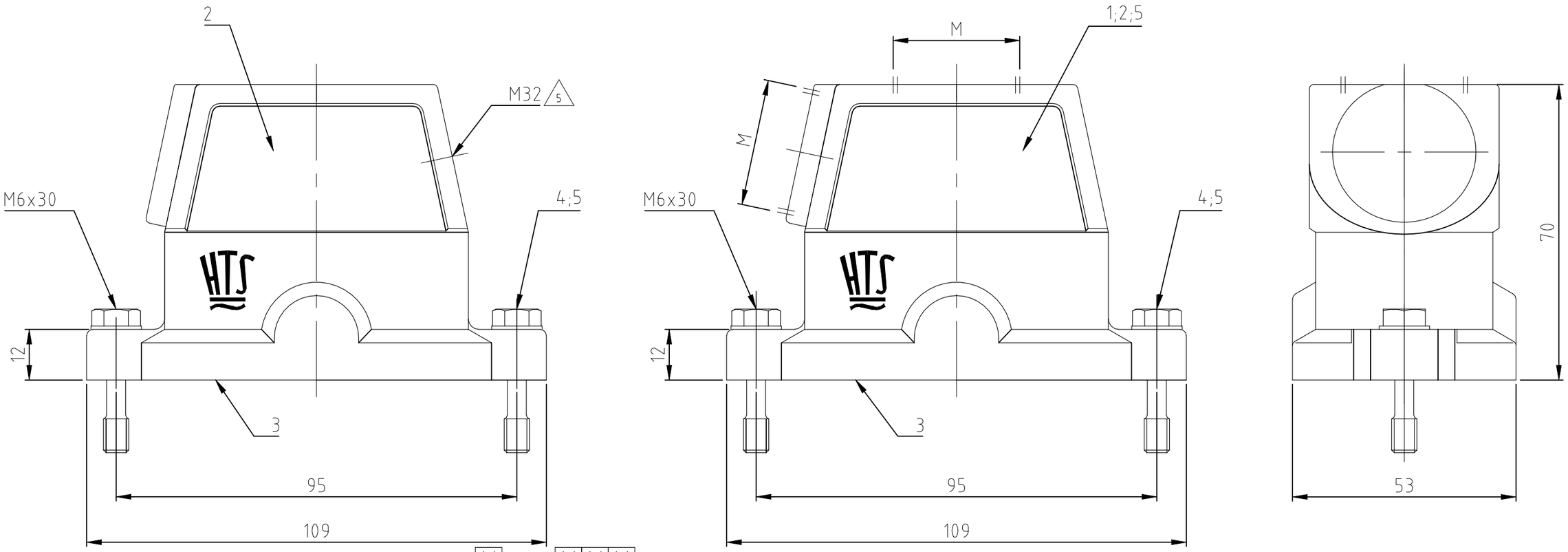

Notes:

1. Material: Housing: aluminium diecasting alloy
   Seals: Neoprene
2. Surface: - Powder coated grey
   - chromitAL TCP passivation
   Powder coated black
3. Varnish on the inside not necessarily
4. Packaging quantity 5 pieces

Bemerkungen:

1. Material: Gehäuse: Alu-Druckguß-Legierung
   Dichtungen: Neoprene
2. Oberfläche: - Pulverbeschichtet grau
   - chromitAL TCP passivation
   Pulverbeschichtet schwarz
3. Lackierung im Gehäuseinnere ist nicht notwendig
4. Verpackungsmenge 5 Stück

5											
OBSOLETE		OBSOLETE	OBSOLETE	OBSOLETE							
	1					Steckergehäuse EMV-K.10/24	aluminium/ALU	SEE NOTE 2	black/schwarz	6	ohne Logo / without logo
2	2	2	2	2	2	Scheibe	V2A	blank	-	5	B6,4
2	2	2	2	2	2	Befestigungsschraube	V2A	blank	-	4	M6x30
1	1	1	1	1	1	Dichtung Bg 4	Neoprene	-	black/schwarz	3	leitfähig
1	-	1	-	1	-	Steckergehäuse EMV-K.10/24	aluminium/ALU	SEE NOTE 2	black/schwarz	2	-
-	-	-	1	-	1	Steckergehäuse EMV.10/24	aluminium/ALU	-	grey/grau	1	-
1-0	0-5	0-4	0-2	0-3	0-1	DESCRIPTION / BENENNUNG	MATERIAL	SURFACE / OBERFLÄCHE	COLOR / FARBE	ITEM NO. Pos.	NOTES / BEMERKUNGEN
EMV-K.10/24.STS.1.M32.G	EMV-K.10/24.ST	EMV-K.10/24.STO.1.M25.G	EMV.10/24.STS.1.M25.G	EMV-K.10/24.STS.1.M25.G	EMV.10/24.STO.1.M25.G	ORDERING TEXT / BESTELLTEXT					

THIS DRAWING IS A CONTROLLED DOCUMENT.
DIESE ZEICHNUNG IST EIN KONTROLLIERTES DOKUMENT.

DIMENSIONS: MASSE\NHEITEN: mm

TOLERANCES UNLESS OTHERWISE SPECIFIED: ALLGEMEINTOLERANZEN
0 PLC ± n. ISO 8015 n. ISO 2768 - mH -E n. DIN 16901 - 140
1 PLC ± –
2 PLC ± –
3 PLC ± –
4 PLC ± –
ANGLES / WINKEL ± –

MATERIAL –

FINISH/OBERFLAECHE/FARBE –

DWN Schneider	25.08.2000	
CHK Kramer	11.09.2000	
APVD –		
PRODUCT SPEC PRODUKTSPEZ. –		
APPLICATION SPEC VERARBEITUNGSSPEZ. –		
WEIGHT GEWICHT –		

TE Connectivity

NAME
HOOD
STECKERGEHAEUSE EMV.10/24.1.M25/M32.G
–

SIZE	CAGE CODE	DRAWING NO ZEICHNUNGS-NR.	RESTRICTED TO NUR FUER
A3	00779	C-1106427	–

CUSTOMER DRAWING/KUNDENZEICHNUNG

SCALE MASSSTAB	SHEET BLATT	REV
1:1	1 OF 1	B6

1470-19 (1/15)