RADIALL
Département COAXIAL

NOTICE TECHNIQUE
TECHNICAL DATA

101. Rue Philibert Hoffmann
Zone Industrielle Ouest
93116 - ROSNY-SOUS-BOIS
Téléphone : 854-80-40

TITRE	*TITLE*
RACCORD MALE / FEMELLE	FEMALE/PLUG STRAIGHT ADAPTER

R 127704 001

Série SMA 2,9

NORMALISATION	*SPECIFICATIONS*
IEC :	MIL
CECC :	

CABLES — *CABLES*

CARACTERISTIQUES			*PROPERTIES*
Impéd. caract.	50 Ω	*Nominal imp.*	Catégorie climatique : -65 + 165°c — *Climatic range*
Fréq. d'utilisat.	0-46GHz	*Freq. range*	Tenue cont. cent. : ☐ Axiale avant ■ Axiale 2 sens ☐ Rotation ☐ Immobil. totale — *In. cont. motion*
R.O.S.	1,03+0,003 f(GHz)	*V.S.W.R.*	
Tension tenue	750 V. Eff.	*Proof. voltage*	

CONSTRUCTION		*CONSTRUCTION*	
Revêtement c. masse	Passive	*Masse plating*	Passivated
Revêtement corps	Passive	*Body plating*	Passivated
Revêt. cont. cent.	Au	*Inner contact*	Gold
Partie métallique	Acier INOX	*metalic parts*	Stainless steel
Partie métal. élast.	Cuivre au beryllium	*metalic resilient parts*	Beryllium copper
Isolant	Kapton	*Insulator*	Kapton
Joint	Silicone	*Gasket*	Silicon rubber

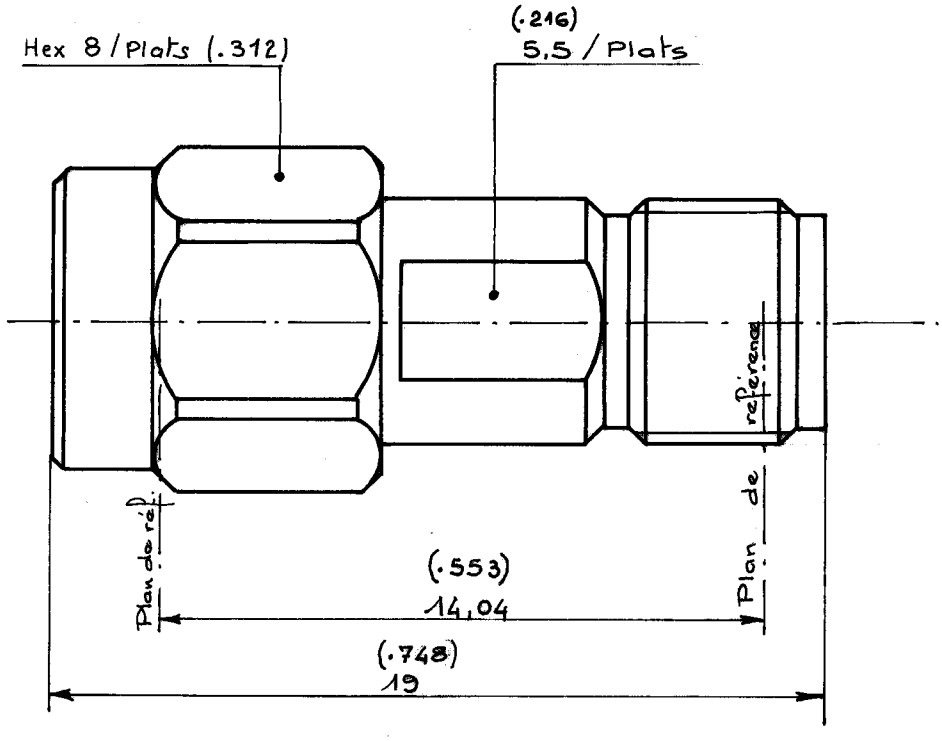

Dimensions en mm

DOSSIER D'ETUDE		Dessiné	Vérifié	I.P.	MODIFICATIONS			
	NOM	VIGNARD						
	DATE	15/12/86						
/	VISA							

Ces renseignements sont donnés à titre indicatif. Dans le but constant d'améliorer nos produits, nous nous réservons le droit d'apporter toute modification jugée utile.