213330
HS-BE-P-MP-KK-M4
Haltesystem Kugelkopf BEK-P

- Tragkraft min. 60 Nm (Statisch)
- Torsionsfestigkeit min. 8 Nm
- Justierbereich: 45°(Neigung) / 360° (Drehung)

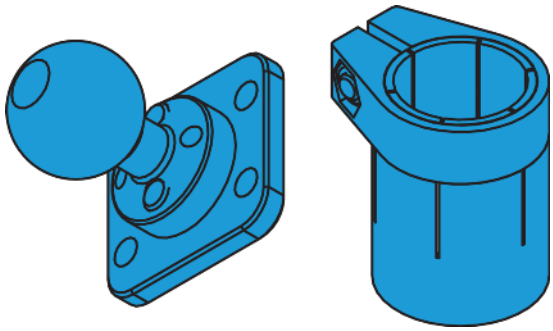

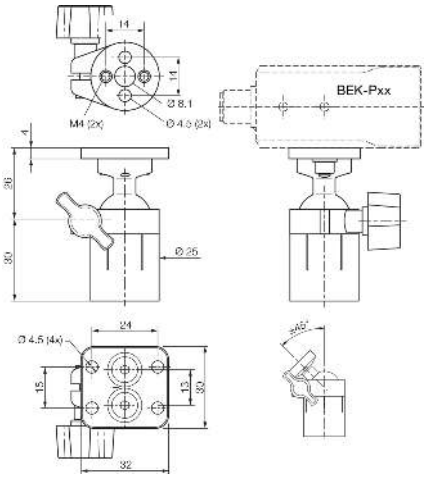

Technische Daten (typ.)	+20°C
Gehäuseabmaße	30 x 32 x 35 mm
Gehäusematerial	Aluminium
Komponente	Haltesystem Kugelkopf BEK-P
Geeignet für	Punktbeleuchtungen BEK 1-Pxx … (axial)
Produktserie	Z-UBT-KU-PH Produkthalterung
Lieferumfang	Adapterplatte (BEK-P), Kugelkopf, Kugelfassung, Befestigungsmaterial

Weitere Informationen / Zubehör	https://www.di-soric.com/213330

© di-soric . Änderungen vorbehalten . 14.03.2022 . Seite 1 (1)