209541
TKHM-Z/TSM-Z/T4
Funktionsadapter

- Für alle gängigen Sensoren geeignet
- Kompakte Bauform
- Schnell und einfach nachrüstbar
- Hoher Temperatureinsatzbereich
- LED-Anzeige für Status und Schaltausgang

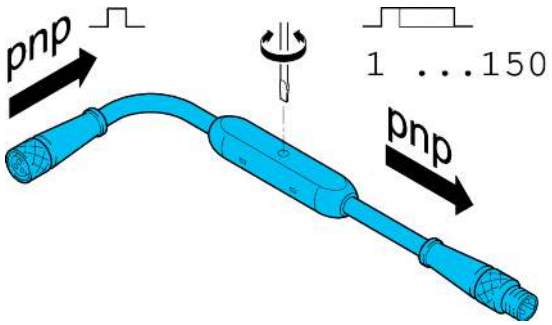

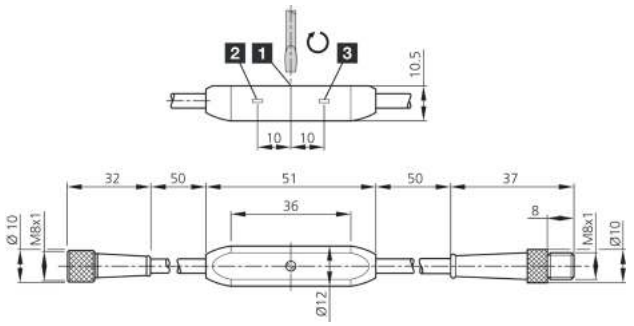

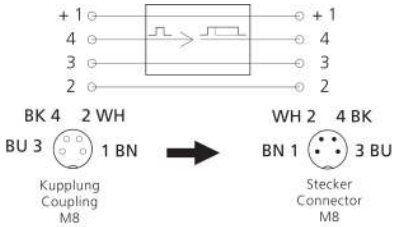

1) Potentiometer (nur ...TSM-Z/T)
2) LED STATUS
3) LED SCHALTAUSGANG

BK: schwarz BN: braun BU: blau WH: weiß

Funktion

Technische Daten (typ.)	+20°C, 24 V DC
Strombelastbarkeit	200 mA, kurzschlussfest
Betriebsspannung	10 … 35 V DC
Leerlaufstrom (max.)	20 mA
Gewinde	M8 x 1
Gehäusematerial	Kunststoff
Schutzklasse	III, Betrieb an Schutzkleinspannung
Auswertung	pnp Impulsverlängerer
Applikation	Digitalsignal
Funktionsauswahl	pnp
Schaltausgang	pnp (1 … 150 ms)
Schaltfrequenz	500 Hz
Umgebungstemperatur Betrieb	-20 … +70 °C
Schutzart	IP 67
Anschluss	Pigtail, Kupplung, M8, 4-polig
Anschluss 2	Pigtail, Stecker, M8, 4-polig

Weitere Informationen / Zubehör	https://www.di-soric.com/209541

© di-soric . Änderungen vorbehalten . 10.08.2022 . Seite 1 (1)