THIS DRAWING IS UNPUBLISHED. RELEASED FOR PUBLICATION – ,– .
© COPYRIGHT – By – ALL RIGHTS RESERVED.

VERWENDET FüR 3

REVISIONS

P	LTR	DESCRIPTION	DATE	DWN	APVD
	A4	GOLD PLATING THICKNESS CORRECTED AS 0.76µm	02AUG2016	RP	PS

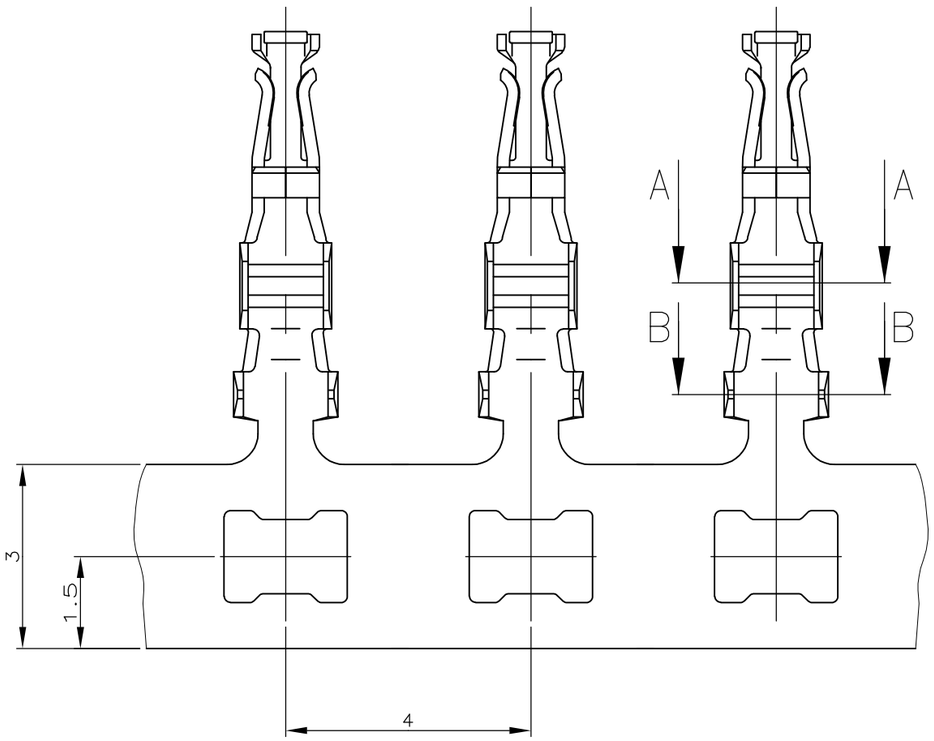

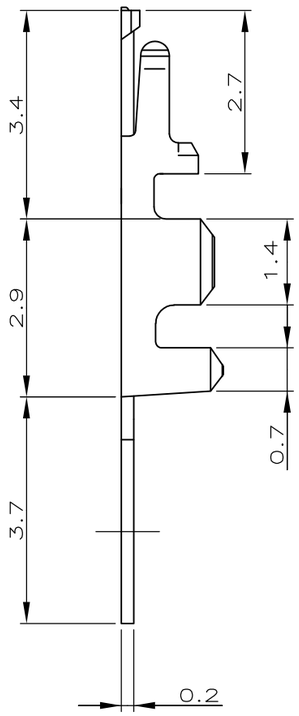

SECTION "A"–"A"
AWG 28–24: (0.08–0.22)mm²

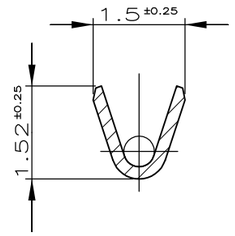

SECTION "B"–"B"
MAX ISO Ø 1.0

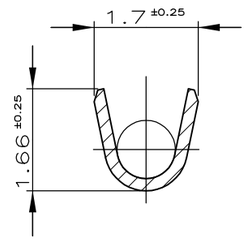

BEMERKUNGEN:

1. STECKBEREICH: 0.76µm Au üBER 1.27µm Ni
   CRIMPBEREICH: VERZINNT

2. AWG 28–24
   ISO–Ø max 1.0

3. PASSEND ZU BUCHSENGEHäUSE: PN 964 976

4. VERARBEITUNGSSPEZIFIKATION 114–18172
   PRODUKTSPEZIFIKATION 108–18544

ZEICHNUNG GüLTIG AB KW 19/97

PROPOSAL–NR.	BENENNUNG EINZELTEIL	WERKSTOFF	OBERFLÄCHE / FARBE
969 047–8	CRIMPKONTAKT FüR ANSCHLAGMASCHINE	CuNiSi	PLAIN/BLANK
969 047–7	CRIMPKONTAKT FüR HANDZANGE	CuNiSi	PLAIN/BLANK
~~969 047–4~~	CRIMPKONTAKT FüR HANDZANGE	CuNiSi	1
969 047–3	CRIMPKONTAKT FüR ANSCHLAGMASCHINE	CuNiSi	1

THIS DRAWING IS A CONTROLLED DOCUMENT.

DIMENSIONS: mm

TOLERANCES UNLESS OTHERWISE SPECIFIED: DIN ISO 8015 DIN ISO 2768–mK
0 PLC ± –
1 PLC ± –
2 PLC ± –
3 PLC ± –
4 PLC ± –
ANGLES ± –

MATERIAL: SEE TABLE
FINISH: SEE TABLE

DWN F.REICHARDT 17–APR–96
CHK M.SCHAARSCHMIDT –
APVD –
PRODUCT SPEC –
APPLICATION SPEC –
WEIGHT

TE Connectivity

NAME: AMPMODU 2mm RASTER, CRIMPKONTAKT

SIZE A3 | CAGE CODE 00779 | DRAWING NO C–969047 | RESTRICTED TO –

CUSTOMER DRAWING | SCALE 10:1 | SHEET 1 OF 1 | REV A4

1470–19 (1/15)