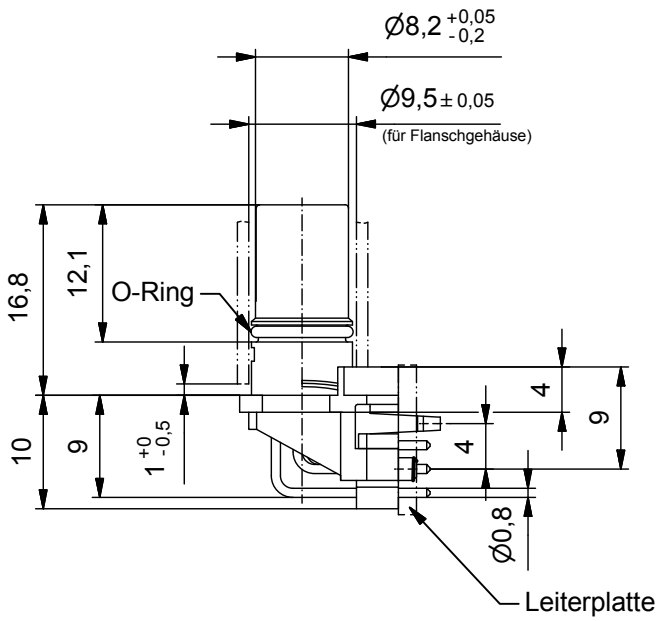


**Technische Daten:**

| | |
|---|---|
| Bemessungsspannung:<br>IEC 61076-2-101 | 30 V |
| Strombelastbarkeit:<br>IEC 61076-2-101 | 2 A bei 40°C |
| Isolationswiderstand:<br>IEC 60512 | >=100 MΩ |
| Verschmutzungsgrad:<br>IEC 60664-1 | 3/2 |
| Schutzart:<br>IEC 60529 | IP 67, im<br>verschraubten Zustand |
| Umgebungstemperatur:<br>EN 60512-11-10<br>EN 60512-11-4 | -30°C ... +85°C<br>-40°C<br>-40°C ... +85°C |
| Steckzyklen:<br>IEC 60512-9a | >=100 |

**Werkstoffe:**

| | |
|---|---|
| Kontakt: | CuZn, Ni b / Au 0,2 gal. |
| Kontaktträger: | PA, UL 94 V-0 |
| Dichtung: | FPM |
| Schirmblech: | CuSn6, Sn |

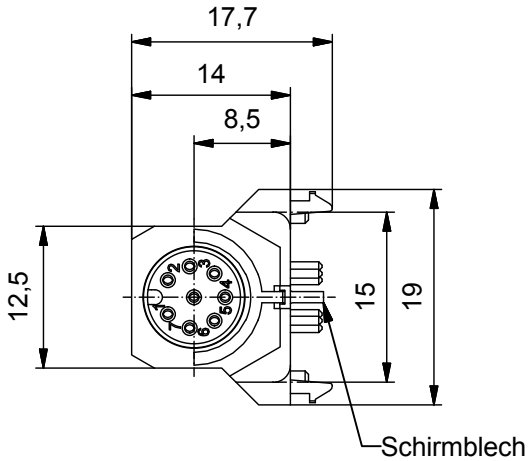


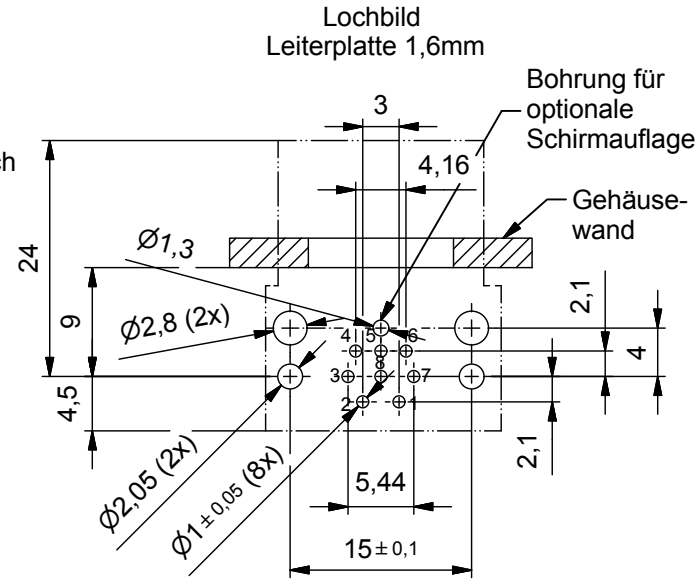


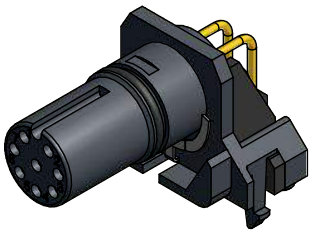

| Art.-Nr.: | Bezeichnung: | Pol | Bemerkung: |
|---|---|---|---|
| 43-02796 | SAL - 12 - IKW8 | 8 | |
| 43-02797 | SAL - 12S - IKW8 | 8 | mit Schirmblech |

CAD-Unterlage nicht manuell ändern

RoHS & REACH konform

Index: b 27.04.16 CS Ä6106

Änderung der Toleranz im Steckgesicht

dim. in mm

| | Datum | Name |
|---|---|---|
| gez. | 04.01.16 | Böckeler |
| gepr. | 04.01.16 | Fromm |

Allgemeintoleranz:

| | |
|---|---|
| 0 | ± 0,50mm |
| 0,0 | ± 0,25mm |
| 0,00 | ± 0,10mm |
| ∢ | ± 1,5° |

Diese Zeichnung darf ohne unsere ausdrückliche, schriftliche Genehmigung weder vervielfältigt noch dritten Personen ausgehändigt werden. Eigentums- und Urheberrecht vorbehalten

CONEC

Benennung:

Isolierkörper Kupplung M12x1 gewinkelt, Printkontakte

Zeichnungsnr.:

43K1A3069

Artikelnr.: siehe Tabelle