THIS DRAWING IS UNPUBLISHED. RELEASED FOR PUBLICATION – ,– .
© COPYRIGHT – BY TYCO ELECTRONICS CORPORATION. ALL INTERNATIONAL RIGHTS RESERVED.

LOC	DIST
—	—

REVISIONS

P	LTR	DESCRIPTION	DATE	DWN	APVD
	H1	Masse 15.75±0.2 und 1±0.15 hinzugef?gt	23.07.04	Munz	—
	H2	Revised per ECO-09-023313	13.10.09	AEG	—
	H3	Tolerance Updated.	21.04.10	MRS	PKS

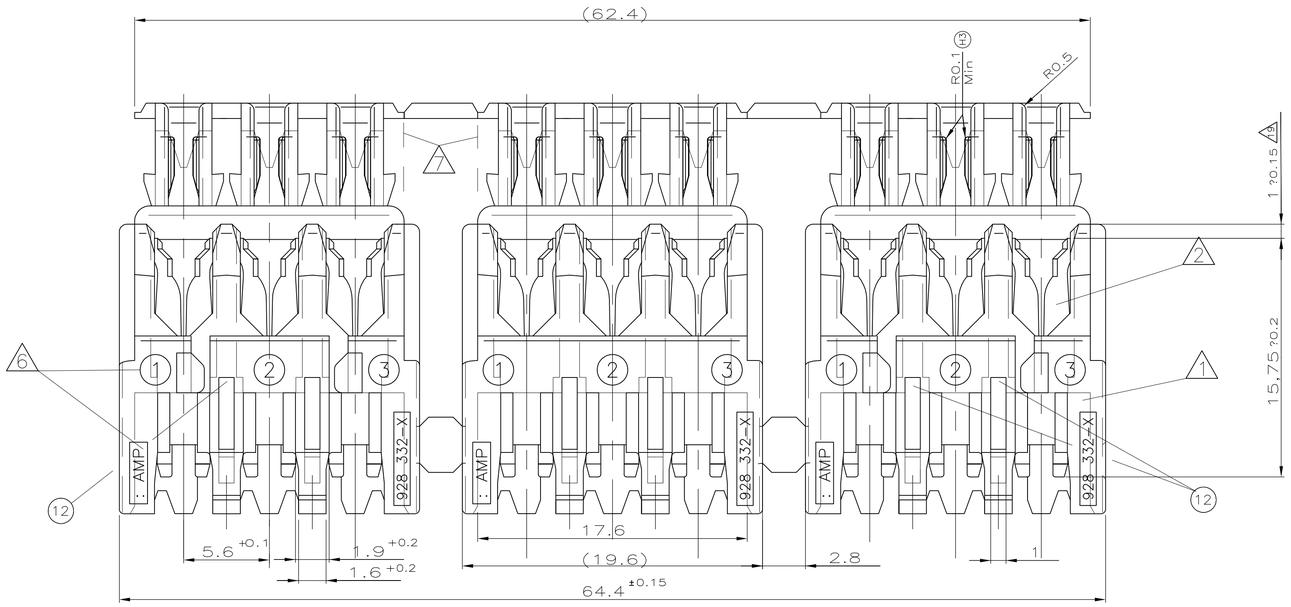

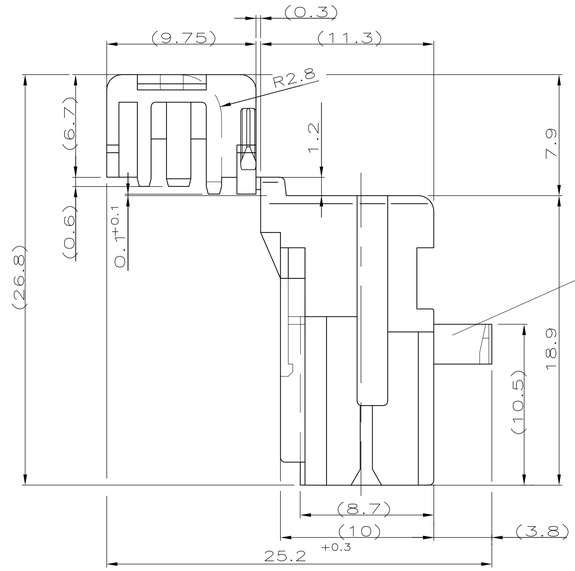

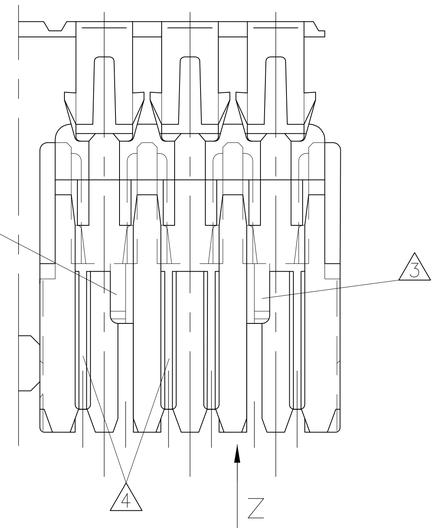

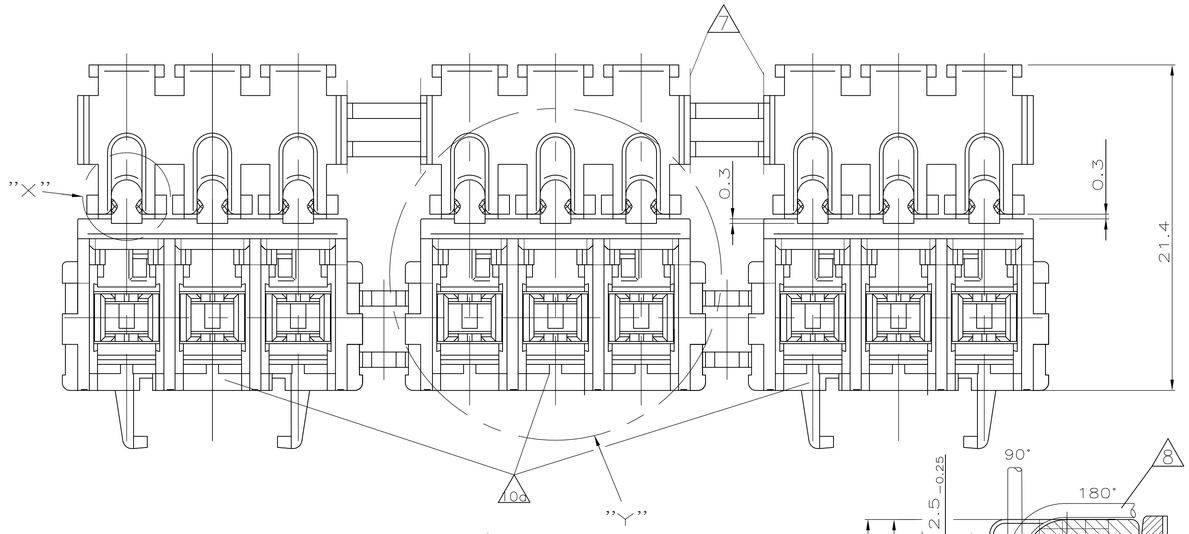

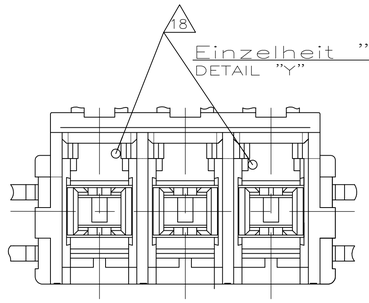

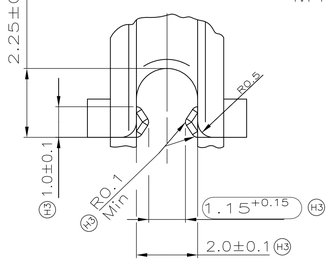

1. Gehäuse (Stick-mould version)
   HOUSING (STICK-MOULD VERSION)
2. Kontakt geeignet für Drahtgrößenbereich 0.5–0.75mm²
   CONTACT USED FOR WIRE SIZE RANGE 0.5–0.75mm²
3. Reelverrastung
   REEL-CLIPS
4. Kodierrippe
   KEYING RIB
5. Rasthaken zwischen Kammer Nr.1/2 und 2/3
   LOCKING SPRING BETWEEN CAVITY NO.1/2 AND 2/3
6. Zahlen und Schrift Mittelschrift 1.2 DIN 1451, Nr. auswechselbar 0.2 vertieft
   CHARACTERS .050 HIGH, RECEDE .002–.005 WITH .010–.015 FLAT ON TOP.
7. Trennlinie
   CUT OFF LINE
8. Draht, Isolationsdurchmesser max. 1.6mm
   WIRE, INSULATION DIAMETER MAX. 1.6mm
9. Reellasche, Deckelanbindung und Gehäuserastersteg abgeschnitten während des Verarbeitungsprozesses
   REELSTRAP, LIDCURT AND RIBBON OF HOUSING ARE CUTTED DURING SEQUENCE OF PROCESSING
10. Verpackungs- Anweisung Nr. 107-18008
    PACKAGING SPEC. NO. 107-18008
10a. Darstellung entspricht 3 x PN 829327-1
    VIEW ACCORDING TO 3 x PN 829327-1

11 Unbemaßte Radien R0.5mm
   RADII NOT SPECIFIED R0.5mm

12. Aussparung zur Vergrößerung von Luft- und Kriechstrecken
    OPENING FOR INCREASE OF AIR GAP AND CREEPAGE DISTANCE
13. ULTRADUR B4300 G4 Q100
14. Aufkleber PN 725720-5 beinhaltet zusätzlich Artikel-Nr. Fa. Danfoss 117L0466
    STICKER PN 725720-5 INCLUDES IN ADDITION THE ARTICLE-NO. FA. DANFOSS 117L0466
15. Variante wie 0- -2 aber verpackt auf der "Europalette" (Auslandslieferung), siehe 14
    VERSION AS 0- -2 BUT STACKED ON THE "EUROPALETTE" (DELIVERY TO FOREIGN COUNTRY), SEE 14
16. Siehe 13 9- -4 gleich 0- -4
    SEE 13 9- -4 THE SAME AS 0- -4
17. ULTRADUR B4300 G2 Q107 (in der Planung)
    ULTRADUR B4300 G2 Q107 (level-by-level planning)
18. Oeffnungen koennen im mittleren Gehaeuse des 3er Sticks fehlen (kein Einfluss auf die Funktion)
    MATERIAL EXTRACTION CAN BE MISSING IN THE MEDIALLY HOUSING OF THE STICK MOULD (NO AFFECT OF THE FUNCTION)
19. Abstand zur Kontaktoberkante
    DISTANCE TO THE TOP EDGE OF THE CONTACT
20. OBSOLETE PARTS: OBSOLETE CIS STREAMLINING PER D.RENAUD/D.SINISI

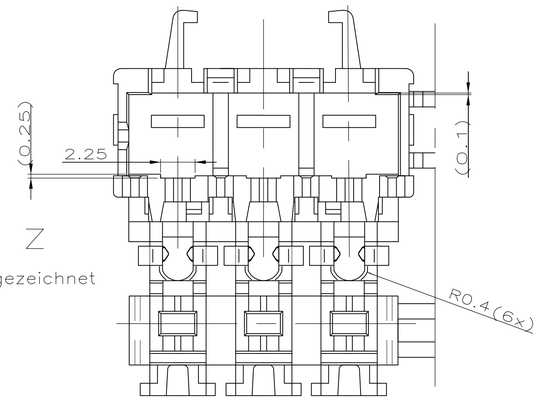

ANSICHT Z

ohne Kontakte gezeichnet

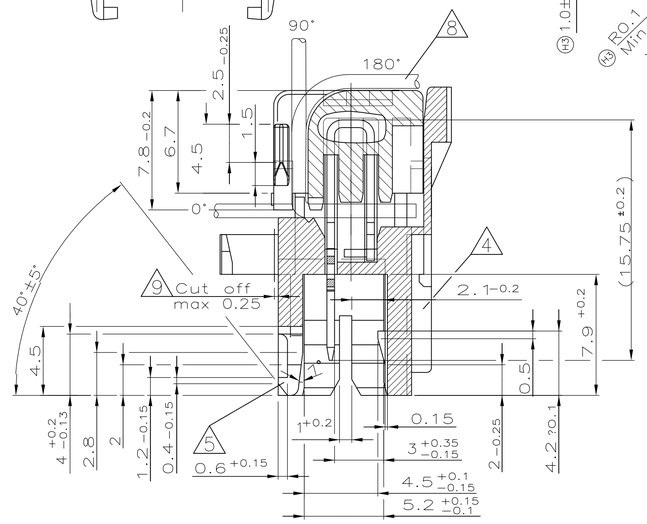

Achtung ! ATTENTION	20 15 ~~9-829 327-2~~	2	9	Kontakt CONTACT	CuNiSi	none	F
		1	1	Gehäuse (Riegel 3x3pol.) HOUSING (STICKMOULD 3CONNECTORS 3xMPOS.)	PBTB 20% GV 13	natur	
10	16 9-829 327-4	2	9	Kontakt CONTACT	CuSn4, T4	none	G
		1	1	Gehäuse (Riegel 3x3pol.) HOUSING (STICKMOULD 3CONNECTORS 3xMPOS.)	PBTB 20% GV 13	natur	
10a	829 327-2	2	9	Kontakt CONTACT	CuNiSi	none	F
		1	1	Gehäuse (Riegel 3x3pol.) HOUSING (STICKMOULD 3CONNECTORS 3xMPOS.)	PBTB 20% GV 13	natur	
14	0-829 327-4	2	9	Kontakt CONTACT	CuSn4, T4	none	G
		1	1	Gehäuse (Riegel 3x3pol.) HOUSING (STICKMOULD 3CONNECTORS 3xMPOS.)	PBTB 20% GV 13	natur	
	BESTELL-NR	POS.	STÜCK	BENENNUNG EINZELTEIL	WERKSTOFF	OBERFLÄCHE FARBE	REV

THIS DRAWING IS A CONTROLLED DOCUMENT.

DIMENSIONS: mm

TOLERANCES UNLESS OTHERWISE SPECIFIED:
0 PLC ± –
1 PLC ± –
2 PLC ± 0.2mm
3 PLC ± –
4 PLC ± –
ANGLES ± 1.5°

MATERIAL: CuNiSi
FINISH: –

DWN 27.7.88 Kürschner
CHK 27.7.88 Bartosch
APVD –
PRODUCT SPEC —
APPLICATION SPEC —
WEIGHT —

Tyco Electronics
Tyco Electronics DEUTCHLAND G.m.b.H
Langen b.Ffm., West Germany

NAME: 3 POS.ID POKE IN TAB CONN. PITCH .220(5.6mm)

SIZE A1 | CAGE CODE 00779 | DRAWING NO C-829327 | RESTRICTED TO —

CUSTOMER DRAWING | SCALE 5:1 | SHEET 1 OF 1 | REV H3

4805 (1/08)