THIS DRAWING IS UNPUBLISHED.
VERÖFFENTLICHE UNVERÖFFENTLICHTE ZEICHNUNG.
© COPYRIGHT 1998 BY TE CORPORATION. ALL RIGHTS RESERVED.
ALLE RECHTE VORBEHALTEN.

RELEASED FOR PUBLICATION ,1998.
FREI FÜER VEROEFFENTLICHUNG

MATED WITH:
PASSEND ZU:
–

LOC	DIST
A1	–

PROJECT NR: E94-52508

REVISIONS
ÄNDERUNGEN

P	LTR	DESCRIPTION BESCHREIBUNG	DATE	DWN	APVD
	B7	STRICHZAHLEN GEAENDERT	16.02.00	T.B.	SCHA
	B8	NOTE 2 GEAENDERT	05.01.05	KHH	MS
	C1	MATERIAL CHANGE (–1 AND –2) PER PCN E-10-015379	23JUL10	STO	T.K.

4 POS. VERSION
969572–2
1–969572–2

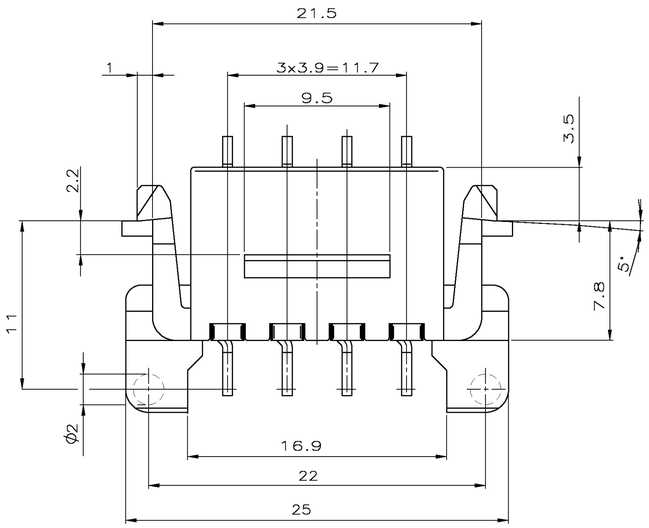

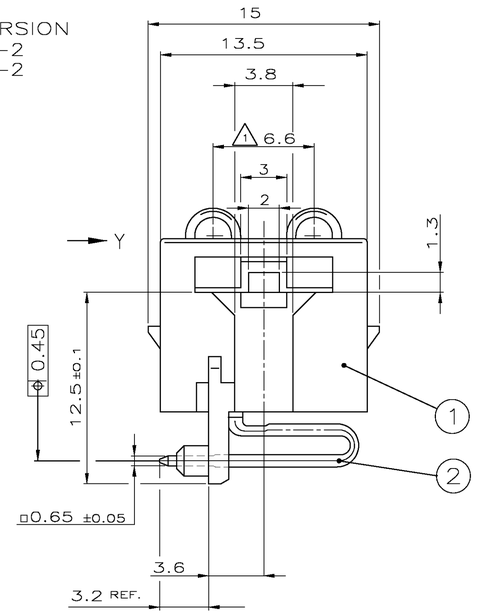

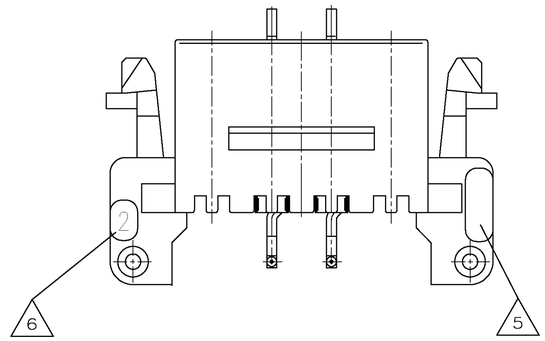

2 POS.VERSION 969572–1 / 1–969572–1

VIEW Y
ANSICHT Y

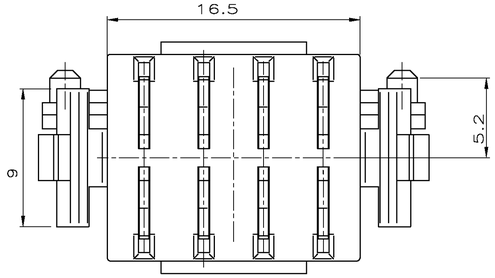

RECCOMMENDED PCB LAYOUT
EMPFOHLENES LEITERPLATTEN–LAYOUT

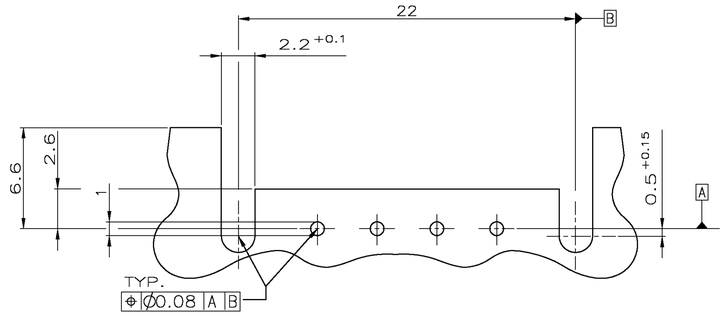

1. DIMENSION BEFORE CONNECTED CONDITION
2. 3–5µm Sn LEAD FREE OVER MIN. 1,2µm Ni
3. TECHN.DATAS ACCORDING EIB–HANDBOOK RESPECT. EIBA–CERTIFIKATION
4. 56 PARTS IN TRAY 360 x 275 x 25,
   9 TRAYS PILED UP INTO CARDBOARD BOX 395 x 295 x 200 (PILE–TIGHT 18)
   1 ADDITIONAL TRAY FOR COVER
5. MATERIALDESCRIPTION
6. CAVITY MARKING

1. IM NICHT KONTAKTIERTEN ZUSTAND
2. 3–5µm Sn BLEIFREI ÜBER MIN. 1,2µm Ni
3. TECHN.EIGENSCHAFTEN ENTSPR. EIB HANDBUCH BZW. EIBA ZERTIFIKATION
4. 56 TEILE IN TABLETT 360 x 275 x 25,
   9 TABLETTS GESTAPELT IN KARTON 395 x 295 x 200 (STAPELHÖHE CA. 18),
   1 ZUSÄTZLICHES TABLETT ALS ABDECKUNG
5. MATERIALBEZEICHNUNG
6. NESTMARKIERUNG

TE ORDER NO. BESTELL–NR.	POS.	QTY. STK.	DESCRIPTION BENENNUNG	SURFACE OBERFLAECHE / COLOUR/FARBE	MATERIAL
1–969572–2 (4)	2	4	I–BUS CONTACT / I–BUS KONTAKT	GREY/GRAU RAL 7035 (2)	CuSn
	1	1	CONTACT HOUSING / KONTAKTGEHÄUSE		PBT–GV
1–969572–1 (4)	2	2	I–BUS CONTACT / I–BUS KONTAKT	GREY/GRAU RAL 7035 (2)	CuSn
	1	1	CONTACT HOUSING / KONTAKTGEHÄUSE		PBT–GV
969572–2 (4)	2	4	I–BUS CONTACT / I–BUS KONTAKT	GREY/GRAU RAL 7035 (2)	CuSn
	1	1	CONTACT HOUSING / KONTAKTGEHÄUSE		PA6–GF
969572–1 (4)	2	2	I–BUS CONTACT / I–BUS KONTAKT	GREY/GRAU RAL 7035 (2)	CuSn
	1	1	CONTACT HOUSING / KONTAKTGEHÄUSE		PA6–GF

THIS DRAWING IS A CONTROLLED DOCUMENT FOR TYCO ELECTRONICS CORPORATION. IT IS SUBJECT TO CHANGE AND THE CONTROLLING ENGINEERING ORGANIZATION SHOULD BE CONTACTED FOR THE LATEST REVISION.
DIESES ZEICHNUNGSDOKUMENT WIRD DURCH TYCO ELECTRONICS CORPORATION KONTROLLIERT. ÄNDERUNGEN VORBEHALTEN. DIE TECHNISCHEN AUSSTELLUNG ERFAHREN SIE AUF ANFRAGE, DEN JÜNGSTEN STÜTZUNGSTEIN ÄNDERUNGSSTAND ERFAHREN SIE AUF ANFRAGE.

DIMENSIONS: DIMENSIONEN: mm

TOLERANCES UNLESS OTHERWISE SPECIFIED: ALLGEMEINTOLERANZEN
n. ISO 8015
A. ISO 2768 – mH –E
A. DIN 16901 – 140
0 PLC ±–
1 PLC ±1°
2 PLC ±0°
3 PLC ±–
4 PLC ±–
ANGLES/WINKEL ±–
FINISH/OBERFLAECHE/FARBE –

±0.2

MATERIAL –

DWN M. STEIN 03–SEP–98
CHK M.SCHAARSCHMIDT 03–SEP–98
APVD G. Feldmeier 03–SEP–98
PRODUCT SPEC PRODUKTSPEZ. –
APPLICATION SPEC VERARBEITUNGSSPEZ. –
WEIGHT GEWICHT –

Tyco Electronics
Tyco Electronics AMP GmbH
64665 Bensheim (Germany)

NAME
BUS LINE CONNECTOR, 90 DEG.
BUS LINE STECKER, 90 GRAD

SIZE	CAGE CODE	DRAWING NO ZEICHNUNGS–NR.	RESTRICTED TO NUR FÜER
A1	00779	C–969572	–

CUSTOMER DRAWING /KUNDENZEICHNUNG
MASSSTAB 5:1 BLATT 1 OF VON 1 REV C1