DWG. NO. SD-53990-061*

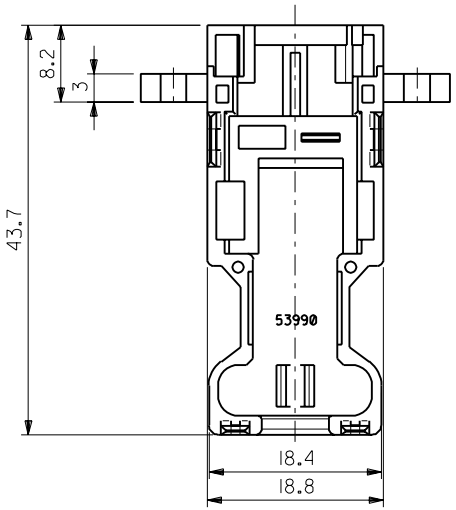

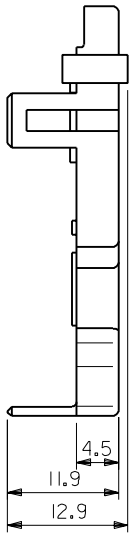

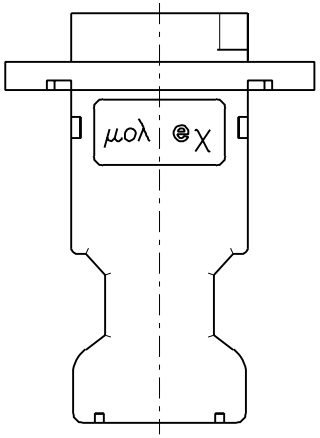

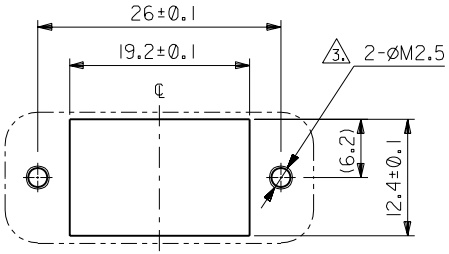

パネル取り付け穴推奨寸法

RECOMMENDED PANEL OPENING

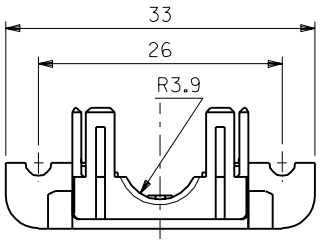

注) NOTES

1. 材 質
MATERIAL
ガラス入りポリカーボネイト樹脂 UL94V-0 色:グレー
POLYCARBONATE G.F. UL94V-0 COLOR : GRAY
2. 適用ソケットカバーA : 53989-0615
APPLECABLE SOCKET COVER A : 53989-0615

3. パネル取り付け推奨ネジ締め付けトルク:3~4Kgf・cm
RECOMMENDED SCREW TIGHTENING TORQUE:3~4Kgf・cm

53990-0615
ENG.No.

角度 ANGLE	±3°				
30以上 OVER	±0.3				
10以上 30未満 OVER UNDER	±0.25				
10未満 UNDER	±0.2	0	新規作成 RELEASED (JD90176)	J.M	'98/08/28
一般公差 GENERAL TOLERANCES		記号 LTR	変更内容 REVISION RECORD	DR. CHK.	日付 DATE

材料 MATERIAL 注参照 SEE NOTES

仕上げ FINISH —〃—

適用電線範囲 WIRE RANGE —〃—

被覆外径 INS. RANGE —〃—

DRAWN BY Y.TETSUKA CHK'D BY

APP'D BY 尺度 SCALE 2-1

molex MOLEX-JAPAN CO.,LTD. 日本モレックス株式会社

REVISE ONLY ON CAD SYSTEM

TITLE 名称
2.0 mm PITCH I/O CONN.
SOCKET MOLD COVER "B"

DWG. NO. SD-53990-061* REV 0

:MM DIMENSIONS IN METRIC DO NOT SCALE DRAWING

THIS DRAWING CONTAINS INFORMATION THAT IS PROPRIETARY TO MOLEX(JAPAN) AND SHOULD NOT BE USED WITHOUT WRITTEN PERMISSION
本図面は日本モレックス(株)の所有する情報を含むもので当社の許可なく複製を禁止する。

EN-01C(032)MXJ-32

S53990LDGN