Verw. für: D-SUB HD

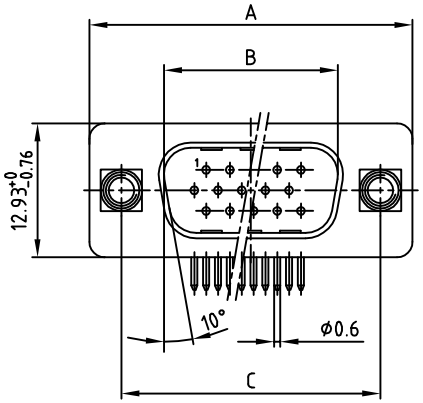

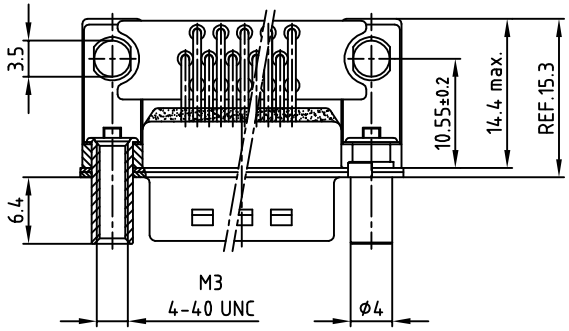

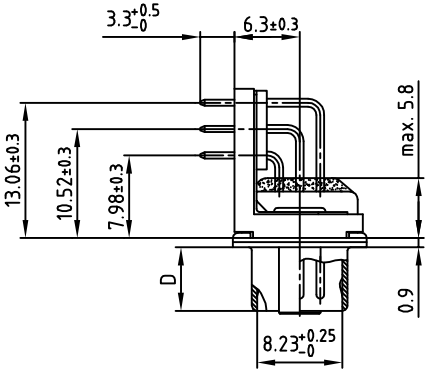

Polzahl No. of pos.	A -0.76	B +0.25	C	D -0.3
15	31.19	16.79	25.00 +0.12 −0.13	6.12
26	39.52	25.12	33.30 +0.15 −0.1	6.12
44	53.42	38.84	47.04 ±0.13	5.99
62	69.70	55.30	63.50 ±0.13	5.99

Diese Zeichnung darf ohne unsere ausdrückliche, schriftliche Genehmigung weder vervielfältigt noch dritten Personen ausgehändigt werden. Eigentums- und Urheberrecht vorbehalten
CAD-Unterlage nicht manuell ändern

Zust.	Änderung	Datum	Name
b	überarbeitet	13.04.2004	Schmidt

Allgem.Tol.

	DATUM	NAME
1996		
Gez.	06.08.	Barcinski
Gepr.	09.08.	Mickenbecker
Norm		
Z-Alt		

Maßstab: 2:1
Material:
Benennung:
D-Filter HD Stift 90°
Massewinkel / Gewindebolzen / Zentrierplatte
0.314inch BWK 15-62pol. Katalogzeichnung
Zeichn.Nr: CAD/ REL. 13 DIN-A 3
KAT1IQ7A
Bl: 1/1
Artikel Nr: