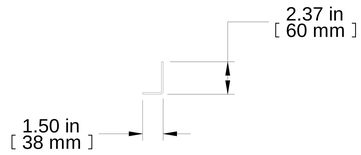

TOP VIEW

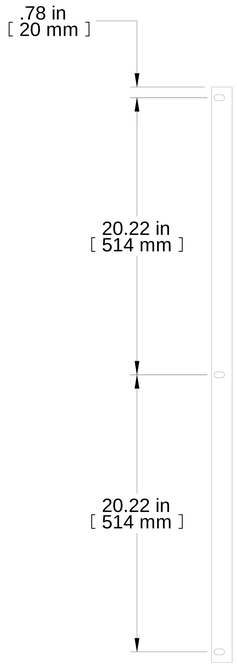

SIDE VIEW

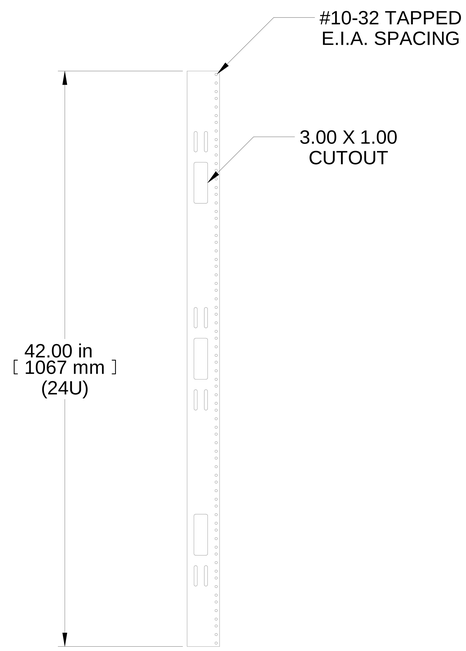

FRONT VIEW

PART NUMBERS	
C4PR4223TZPL	FINISH: ZINC PLATED

NOTES

23" Panel Rails with 10-32 Tapped Holes (pair)
Silkscreened U Markings
See Hammond Website for More Information

Français

Pour tous les détails sur nos produits,
svp veuillez consulter notre site www.hammondmfg.com

Data subject to change without notice. Isometric drawing not to scale.
Les données sont sujettes à changement sans préavis.

HAMMOND MANUFACTURING®

www.hammondmfg.com

PART NO. **C4PR4223TZPL**