THIS DRAWING IS UNPUBLISHED.
VERTRAULICHE UNVEROEFFENTLICHTE ZEICHNUNG

RELEASED FOR PUBLICATION
FREI FUER VEROEFFENTLICHUNG

© COPYRIGHT – TE Connectivity
ALL RIGHTS RESERVED.
ALLE RECHTE VORBEHALTEN

REVISIONS
AENDERUNGEN

| P | LTR | DESCRIPTION BESCHREIBUNG | DATE | DWN | APVD |
|---|---|---|---|---|---|
| | B3 | REVISED PER ECR-16-016768 | 22AUG2017 | AP | MKO |

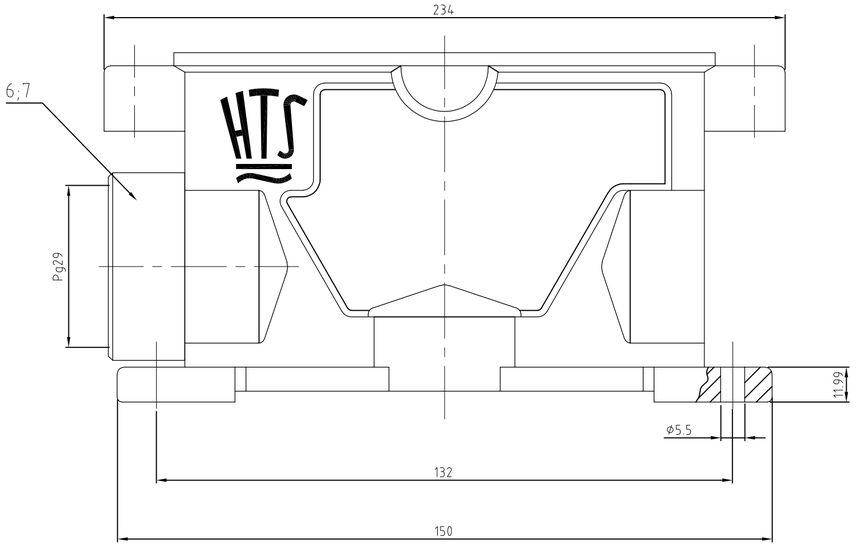


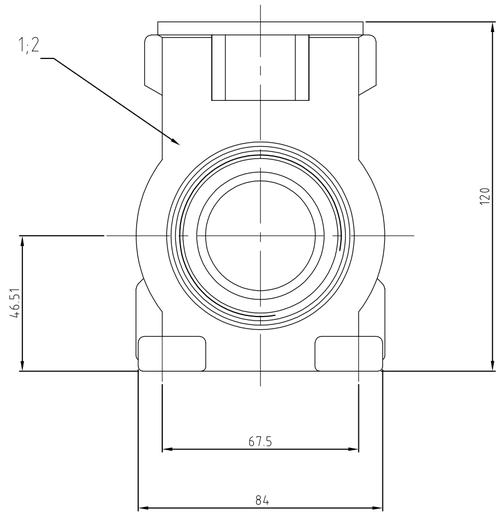


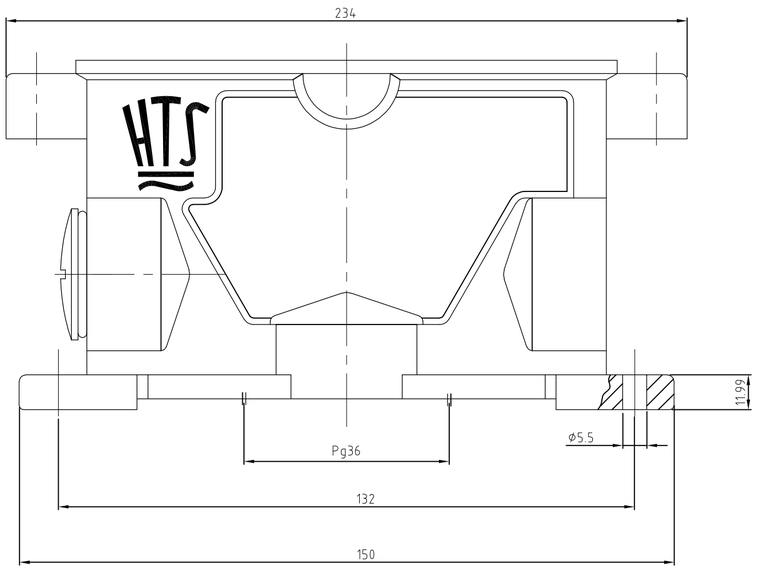


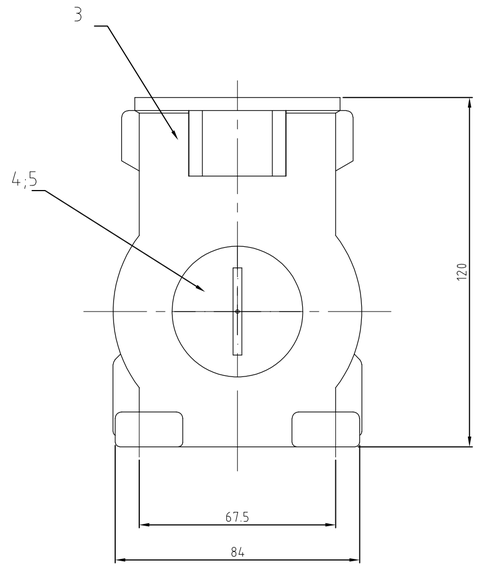


| | | OBSOLETE | | | | | | | |
|---|---|---|---|---|---|---|---|---|---|
| | | | | | 1 | 2 | 2 | | |
| – | – | 1 | – | O-Ring Pg29 | Neoprene | – | black/schwarz | 7 | |
| – | – | 1 | – | HIP-K-Adapter Pg29/29 | aluminium/ALU | Hard Coat | black/schwarz | 6 | |
| – | 1 | – | – | O-Ring Pg21 | Neoprene | – | black/schwarz | 5 | |
| – | 1 | – | – | Blindstopfen BS.21.MS | Messing | vernickelt | – | 4 | |
| – | 1 | – | – | Sockelgehäuse HIP-K.24/64 | aluminium/ALU | Hard Coat | black/schwarz | 3 | |
| 1 | – | 1 | – | Sockelgehäuse HIP-K.24/64 | aluminium/ALU | Hard Coat | black/schwarz | 2 | |
| – | – | – | 1 | Sockelgehäuse HIP.24/64 | aluminium/ALU | – | grau/grey | 1 | |
| 5-5 | 1-0 | 2-5 | 1-5 | DESCRIPTION / BENENNUNG | MATERIAL | SURFACE / OBERFLÄCHE | COLOR / FARBE | ITEM NO. POS. | REMARKS / BEMERKUNGEN |

Notes:

1. Material: Housing: aluminium diecasting alloy
2. Surface: Varnisch- black
   - aluminiumoxid+
   Varnisch black
3. Varnish on the inside not necessarily

Bemerkungen:

1. Material: Gehäuse: Alu-Druckguß-Legierung
2. Oberfläche: Lackierung - schwarz
   - Aluminiumoxid+
   Lackierung schwarz
3. Lackierung im Gehäuseinnere ist nicht notwendig

HIP-K.24/64.SG.129.G
HIP-K.24/64.SG.121+136.GB
HIP-K.24/64.SG.129.A
HIP.24/64.SG.129.G
ORDERING TEXT / BESTELLTEXT

THIS DRAWING IS A CONTROLLED DOCUMENT.
DIESE ZEICHNUNG IST EIN KONTROLLIERTES DOKUMENT.

DIMENSIONS: MASSEINHEITEN: mm

TOLERANCES UNLESS OTHERWISE SPECIFIED: ALLGEMEINTOLERANZEN
n. ISO 8015
n. ISO 2768 – mK
n. DIN 16901 – TG0

| | | |
|---|---|---|
| 0 PLC | ± | – |
| 1 PLC | ± | – |
| 2 PLC | ± | – |
| 3 PLC | ± | – |
| 4 PLC | ± | – |
| ANGLES / WINKEL | ± | – |

MATERIAL – 1

FINISH / OBERFLAECHE / FARBE – 2

| | | |
|---|---|---|
| DWN | Gräf | 23.04.99 |
| CHK | – | 23.04.99 |
| APVD | – | |
| PRODUCT SPEC PRODUKTSPEZ. | – | |
| APPLICATION SPEC VERABEITUNGSSPEZ. | – | |
| WEIGHT GEWICHT | – | |

TE Connectivity

NAME
Surface mounted housing
Sockelgehäuse HIP.24/64.1xPg
–

| SIZE | CAGE CODE | DRAWING NO ZEICHNUNGS-NR. | RESTRICTED TO NUR FUER |
|---|---|---|---|
| A2 | 00779 | C-1102624 | – |

CUSTOMER DRAWING / KUNDENZEICHNUNG

| SCALE MASSSTAB | SHEET BLATT | REV |
|---|---|---|
| 1:1 | 1 VON 1 | B3 |

1471-9 (1/15)