wir uns alle Rechte vor

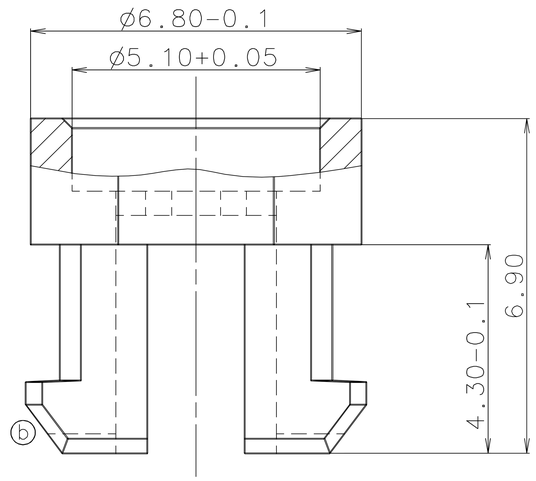

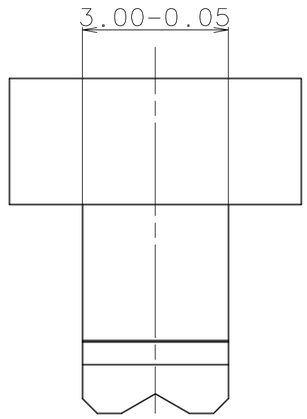

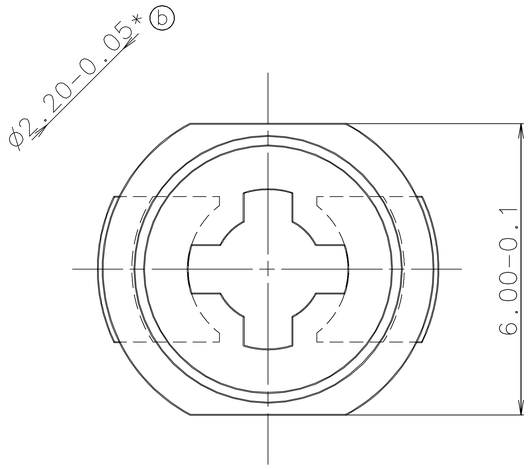

*) ANPASSMASS b

FEHLENDE MASSE UND ANGABEN SIEHE 60807-063

b	96/0736	15.11.1996	marsal	Verwendung:/Use:/Utilisation: ***;***	Oberfl.:/Surface:/T.de Surface: Freimaß-Tol. DIN 16901
a	94/0000	27.04.1994	ruf	Maßstab/ Scale/ Echelle 10:1	Werkstoff:/ Material:/ Matiere: Bergamid B70 UL94 V-2 Farbe: schwarz b
Ind SYM	Änd./Revision Modification	Datum Date	Name Nom	Designation: NIPPEL FUER HALSSCHRAUBE	
Freig./Rel./Verif.		17.04.1994	GUEN		
Norm/Revision				Z.Nr./Drawing No. Nr.du document. 60807-122 — *	intern Änderung Rev./Mod. 000 Blatt Status Page 001/1 011
Gepr./Approv/Ver.					
Gez./Drawn/Dess.		26.04.1994	RUF		Ersatz für: GLEICHE NR. VOM 30.09. replace/remplace:
Adresse/Address: Fa. Schroff GmbH 75334 Straubenhardt					
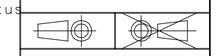
KD	SGESUSSUK		
	SFRSJA