SYM. 版数	DCN NO.	DESCRIPTION 変更内容	DATE 年月日	DRAWN 製図	CHECKED 担当	APP'D 査閲	APP'D 承認
2	36824	REDRAWN	20.Oct.'95		T.OKA	T.Totani	I.Iimori

図面番号(DRAWING NO.) SJ028805

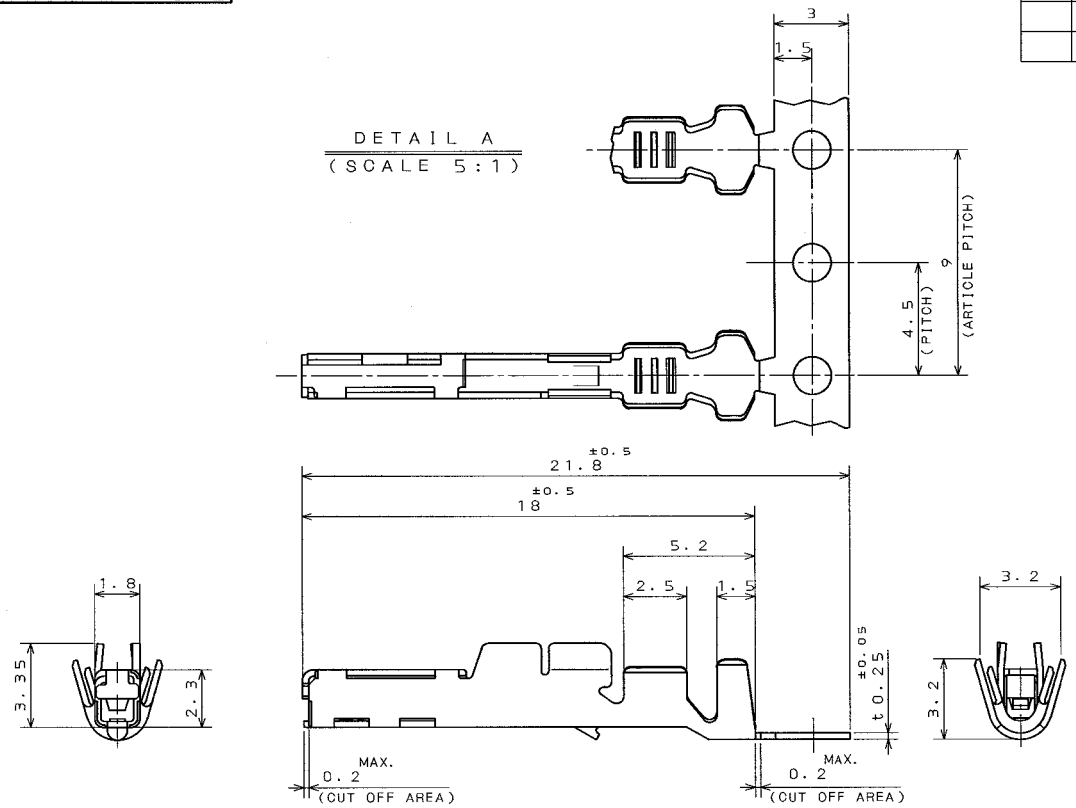

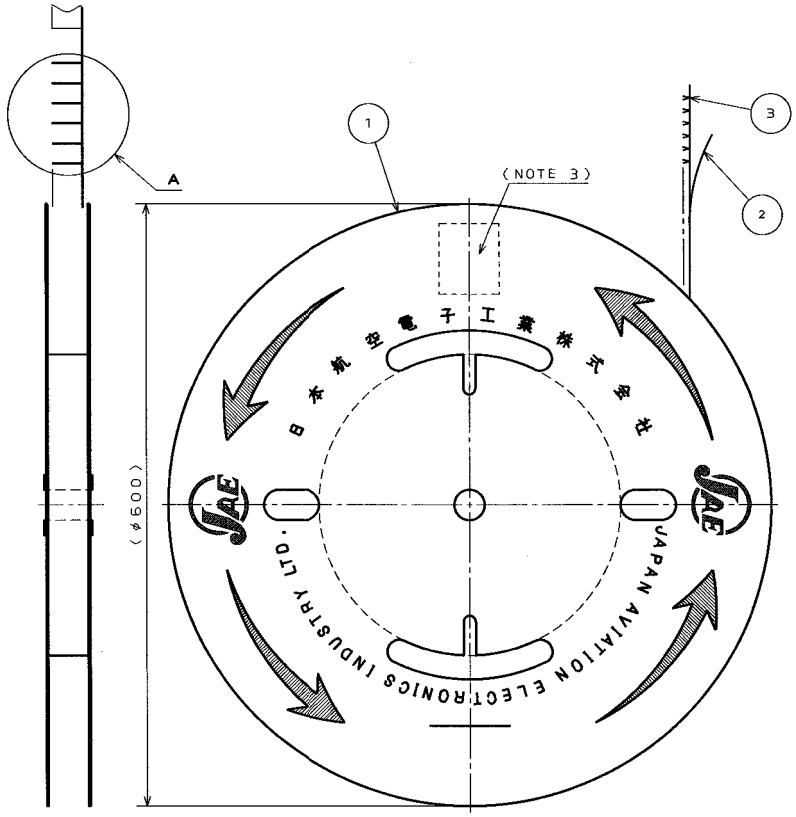

NOTE 1. APPLICABLE WIRE:AVS, AVSS OR AVX 0.5~0.85㎟ .
2. THE SHEARED EDGES OF CONTACT ARE NOT PLATED.
3. PART NUMBER & QUANTITY AS INDICATED.

1. 使用電線は、AVS, AVSS, AVX0.5~0.85㎟とする。
2. 剪断面に、メッキは付かない。
3. 品名及び数量を表示する。

ITEM 符号	DESCRIPTION 名称	Q'TY 個数	MATERIAL 材料	FINISH 仕上	REMARKS 備考
3	SOCKET CONTACT	5000	PHOSPHOR BRONZE	TIN PLATING	
2	TAPE	1	PAPER	——	
1	REEL	1	PAPER	——	

仕様書(REFERENCE DOCUMENT)

一般公差(GENERAL TOLEARANCE)

寸法(DIMENSION)	角度(ANGLES)
. ±0.3	X° ±
.X ±0.3	X°X'±
.XX ±0.3	
.XXX±	

第1版(DATE) 7. Nov. '94

製図(DR.)

担当(CHK.) T. OKA

査閲(APP.) T. TOTANI

承認(APP.) I. IIMORI

尺度(SCALE) 1:1

名称(TITLE) MX5-SG-C1 -5000

シリーズ(SERIES) MX5

JAPAN AVIATION ELECTRONICS INDUSTRY, LTD.

日本航空電子工業株式会社

図面番号(DRAWING NO.) SJ028805

SIZE A3

CDS-94-110-30472

JAE-CONNECTOR.COM
Reference Only

THIS DRAWING CONTAINS INFORMATION THAT IS PROPRIETARY TO JAE AND SHOULD NOT BE USED WITHOUT WRITTEN PERMISSION.
本図面は日本航空電子工業(株)の所有する情報を含むもので当社の許可なく複製を禁止する。

DOF-0-212A(95.08)