THIS DRAWING IS UNPUBLISHED.
VERTRAULICHE UNVEROEFFENTLICHTE ZEICHNUNG.
© COPYRIGHT 1997 BY AMP INCORPORATED. ALL RIGHTS RESERVED.
ALLE RECHTE VORBEHALTEN.

RELEASED FOR PUBLICATION ,1997
FREI FUER VEROEFFENTLICHUNG

MATED WITH:
PASSEND ZU:
BG6

LOC	DIST
A1	–

PROJECT NR.
–

REVISIONS
ABNDERUNGEN

P	LTR	DESCRIPTION BESCHREIBUNG	DATE	DWN	APVD
	A2	REVISED PER ECR-17-013084	02APR18	NG	MKO

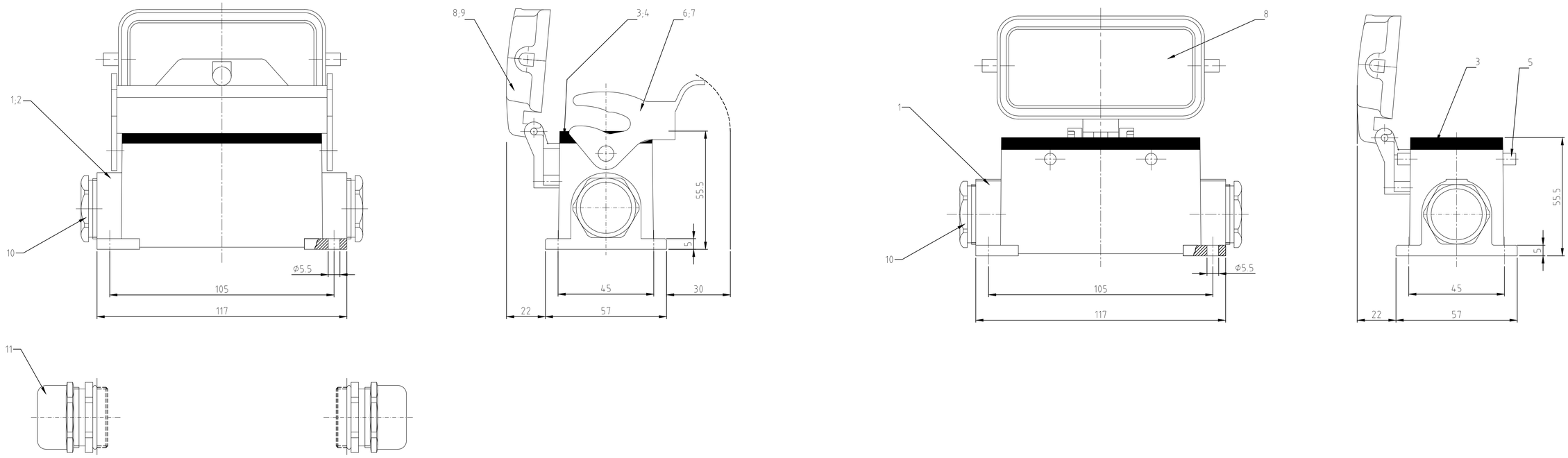

Notes:

1. Material: Housing: aluminium diecasting alloy
   Seals: Neoprene
2. Surface: Varnisch- aluminiumoxid+
   Varnisch black
   - grey
3. Varnish on the inside not necessarily

Bemerkungen:

1. Material: Gehäuse: Alu-Druckguß-Legierung
   Dichtung: Neoprene
2. Oberfläche: Lackierung - Aluminiumoxid+
   Lackierung schwarz
   - grau
3. Lackierung im Gehäuseinneare ist nicht notwendig

OBSOLETE											
								1	2	3	
2	2				Hutverschraubung	Messing	vernickelt	blau/blue	11	PG21	
			2	2	DS-Kabelverschraubung	Messing	vernickelt	blau/blue	10	PG21	
1	1				Deckel HB-K	aluminium/ALU	aluminium oxid	black/schwarz	9		
			1	1	Deckel HB	aluminium/ALU	–	grey/grau	8		
1	1				LB-Bügel	V2A	blank	–	7		
			1		LB-Bügel	Stahl/steel	verzinkt	blau/blue	6		
				4	VS-Bügelbolzen	Stahl/steel	verzinkt	blau/blue	5		
1					Profildichtung	Viton	–	grey/grau	4		
		1	1	1	Profildichtung	Neoprene	–	black/schwarz	3		
1	1				Sockelgehäuse HB-K	aluminium/ALU	aluminium oxid	black/schwarz	2		
			1	1	Sockelgehäuse HB	aluminium/ALU	–	grey/grau	1		
0-1	2-2	1-2	1-6		DESCRIPTION / BENENNUNG	MATERIAL	SURFACE / OBERFLÄCHE	COLOR / FARBE	ITEM NO. POS.	REMARKS / BEMERKUNGEN	

~~HB-K16SGD-LB2.21-V~~
~~HB-K16SGD-LB2.21~~
HB16SGD-LB2.21
HB16SGD2.21

ORDERING TEXT / BESTELLTEXT

THIS DRAWING IS A CONTROLLED DOCUMENT FOR AMP INCORPORATED.
IT IS SUBJECT TO CHANGE AND THEIR INSTALLATIONS/REVISIONS.
DIESES ZEICHNUNGSDOKUMENT WIRD DURCH AMP INCORPORATED KONTROLLIERT.
AENDERUNGEN, DIE DEM TECHNISCHEN FORTSCHRITT DIENEN, SIND VORBEHALTEN.
DEN JEWEILS LETZTGUELTIGEN AENDERUNGSSTAND ERFAHREN SIE AUF ANFRAGE.

DIMENSIONS:
DIMENSIONEN:
mm

TOLERANCES UNLESS OTHERWISE SPECIFIED:
ALLGEMEINTOLERANZEN
n. ISO 8015
n. ISO 2768 – mH -E
n. DIN 16901 – 1±0
0 PLC ±-
1 PLC ±-
2 PLC ±-
3 PLC ±-
ANGLES / WINKEL ±-

MATERIAL 1

FINISH / OBERFLAECHE/FARBE 2

DWN Schneider 08.05.2003
CHK Schweiger 08.05.2003
APVD –

TE CONNECTIVITY

NAME
SURFACE-MOUNTED HOUSING
SOCKELGEHÄUSE HB.16.SGD.2.21

PRODUCT SPEC
PRODUKTSPEZ.
108-74001, 74003

APPLICATION SPEC
VERARBEITUNGSSPEZ.
114-74001, 74004

WEIGHT
GEWICHT

SIZE	CAGE CODE	DRAWING NO ZEICHNUNGS-NR.	RESTRICTED TO NUR FUER
A1	00779	C-1102309	–

CUSTOMER DRAWING /KUNDENZEICHNUNG

MASSSTAB	BLATT	OF VON	REV
1:1	1	1	A2