THIS DRAWING IS UNPUBLISHED.
VERTRAULICHE UNVEROEFFENTLICHTE ZEICHNUNG
© COPYRIGHT 1997 BY AMP INCORPORATED. ALL RIGHTS RESERVED
ALLE RECHTE VORBEHALTEN.

RELEASED FOR PUBLICATION 1997
FREI FUER VEROEFFENTLICHUNG

MATED WITH:
PASSEND ZU:
Bg4

LOC	DIST
A1	–

PROJECT NR.: –

REVISIONS
ÄNDERUNGEN

P	LTR	DESCRIPTION BESCHREIBUNG	DATE	DWN	APVD
	A2	PN 0-1 changed, ECR-06-002561	02.02.2006	AR	SM

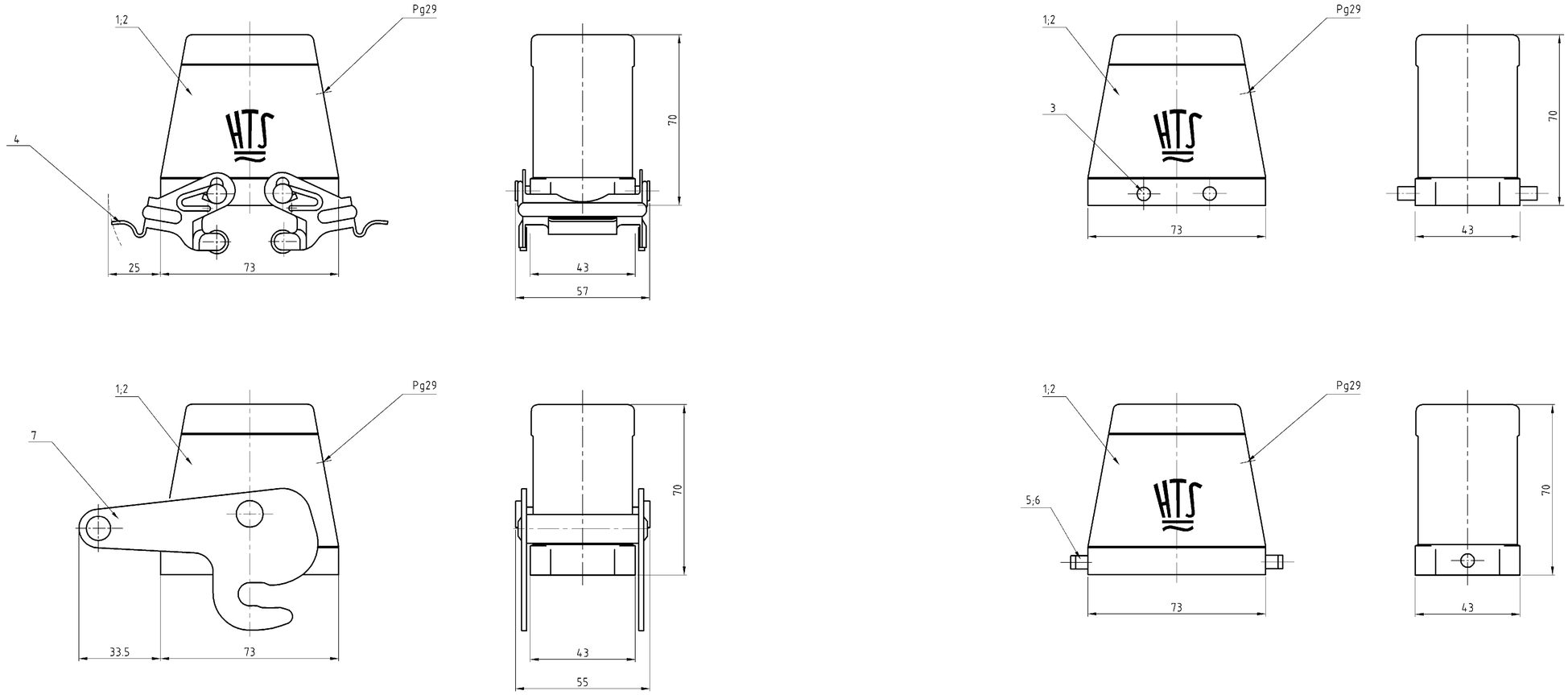

Notes

1. Material: Housing: aluminium diecasting alloy
2. Surface: - Powder varnisch grey
   - aluminium oxid +
   Varnisch black
3. Varnish on the inside not necessarily
4. Packaging quantity 5 pieces

Bemerkungen

1. Material: Gehäuse: Alu-Druckguß-Legierung
2. Oberfläche: - Pulverbeschichtung grau
   - Aluminium-oxid-Schicht +
   Lackierung schwarz
3. Lackierung im Gehäuseinnere ist nicht notwendig
4. Verpackungsmenge 5 Stück

0-1	2-3	1-3	1-7	1-1	2-6	1-6	DESCRIPTION / BENENNUNG	MATERIAL (1)	SURFACE / OBERFLÄCHE (2)	COLOR / FARBE (3)	ITEM NO. POS.	REMARKS / BEMERKUNGEN
-	-	-	-	-	4	-	VS-Bügelbolzen /clip bolt	V2A/stainless steel	blank/even	-	7	
-	1	-	-	-	-	-	ZB-Zentralbügel /central clip	V2A/stainless steel	blank/even	-	6	
1	-	1	-	-	-	-	ZB-Zentralbügel /central clip	Stahl/steel	verzinkt/zink plated	blau/blue	5	
-	-	-	2	-	-	-	LB-Bügelbolzen /clip bolt	Stahl/steel	verzinkt/zink plated	blau/blue	4	
-	-	-	-	2	-	-	VS-Bügel/locking clip	Stahl/steel	verzinkt/zink plated	blau/blue	3	
-	1	-	-	-	1	-	Steckergehäuse HD-K/hood	aluminium/ALU	Aluminiumoxid	black/schwarz	2	
1	-	1	1	1	-	1	Steckergehäuse HD/hood	aluminium/ALU	-	grey/grau	1	

ORDERING TEXT / BESTELLTEXT:
HD-Z.24.STS-ZB.129.G-SD
HD-K/Z.24.STS-ZB.129.G
HD-Z.24.STS-ZB.129.G
HD.24.STS-GR.129.G
HD.24.STS-VS.129.G
HD-K.24.STS.129.G
HD.24.STS.129.G

THIS DRAWING IS A TECHNICAL DOCUMENT THAT HAS BEEN DISTRIBUTED TO YOU FOR YOUR INFORMATION AND MAY NOT BE REPRODUCED OR TRANSFERRED TO OTHERS WITHOUT PRIOR WRITTEN PERMISSION. IT IS SUBJECT TO CHANGE AND THE CONTROLLING ENGINEERING ORGANIZATION SHOULD BE CONTACTED FOR THE LATEST REVISION.
DIESES ZEICHNUNGSDOKUMENT WIRD DURCH AMP INCORPORATED KONTROLLIERT ABGEGEBEN. DIE ZEICHNUNG ENTSPRICHT DEM NEUESTEN STAND UND KANN DURCH DIE ZUSTAENDIGE ENTWICKLUNGSABTEILUNG JEDERZEIT ABGEAENDERT WERDEN. WIR AUF ANFRAGE.

DIMENSIONS
DIMENSIONEN: mm

TOLERANCES UNLESS OTHERWISE SPECIFIED:
ALLGEMEINTOLERANZEN
n ISO 8015
n ISO 2768 - mH -E
n DIN 16901 - f40
0 PLC ±-
1 PLC ±.-
2 PLC ±.-
3 PLC ±.-
ANGLES / WINKEL ±-
FINISH / OBERFLAECHE/FARBE (2)

MATERIAL (1)

DWN	Schneider	11.06.2001
CHK	Schweiger	11.06.2001
APVD	-	
PRODUCT SPEC PRODUKTSPEZ.	–	
APPLICATION SPEC VERARBEITUNGSSPEZ.	–	
WEIGHT GEWICHT	–	

AMP
HTS Elektrotechnik
53819 Neunkirchen, Germany

NAME
Hood HD.24.STS.1.29.G
Steckergehäuse HD.24.STS.1.29.G

SIZE	CAGE CODE	DRAWING NO ZEICHNUNGS-NR.	RESTRICTED TO NUR FÜR
A1	00779	C-1102499	–

CUSTOMER DRAWING /KUNDENZEICHNUNG

MASSSTAB	BLATT	OF VON	REV
1 : 1	1	1	A3