NICHT VERMASSTE KANTEN SIND NICHT MAßSTÄBLICH	ÄNDERUNGEN DIE DEM TECHNISCHEN FORTSCHRITT DIENEN, BEHALTEN WIR UNS VOR	ZEICHNUNG GESCHÜTZT DURCH ©COPYRIGHT 1994 AMP DEUTSCHLAND GMBH ALLE RECHTE VORBEHALTEN

REV.	ÄNDERUNG	DATUM	NAME
A1	Zeichnung überarbeitet; OPEL-Kurzzeichen hinzu	11-MAR-94	J.Schneider
A2	Bemerkung (A) und zulässiger Verzug hinzu	20.06.94	B.Honigmann
A3	Zeichnung modifiziert	14.12.94	H.Meinhardt

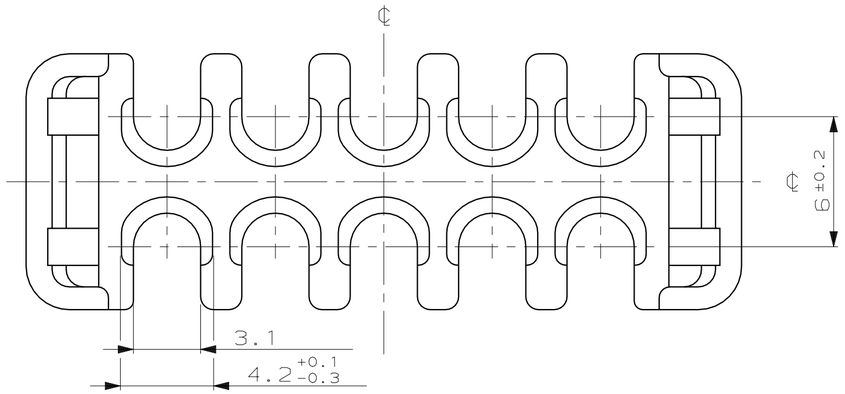

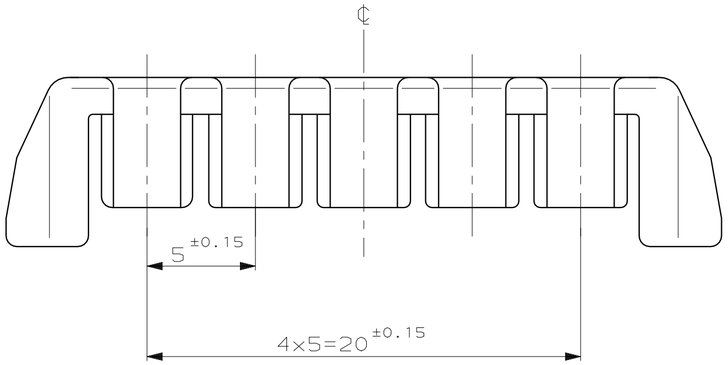

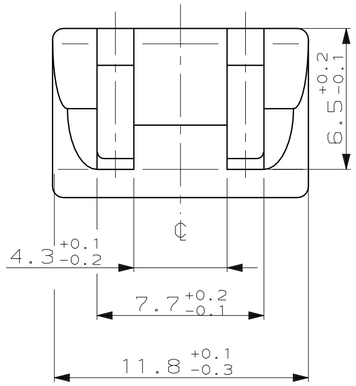

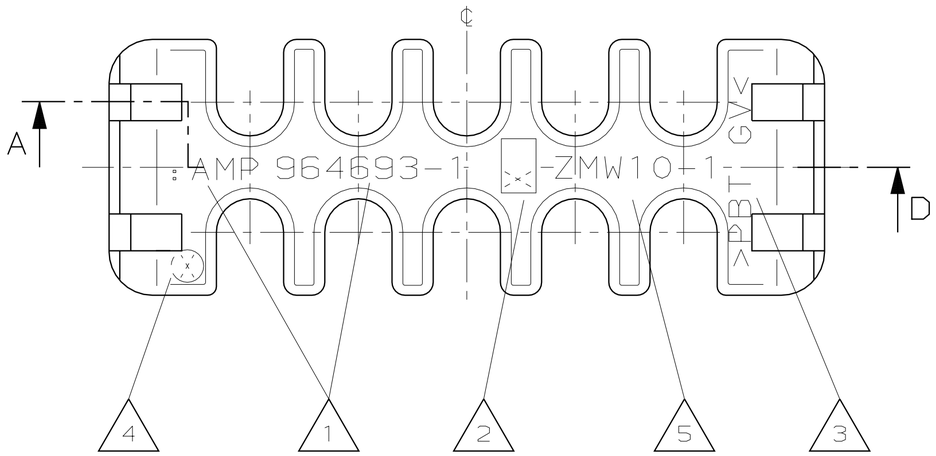

Schnitt A-D

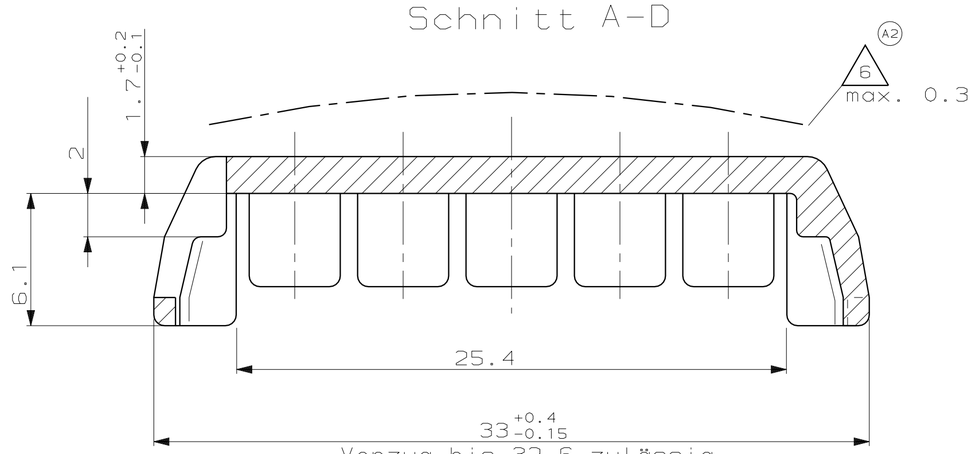

(A2) Verzug bis 32.6 zulässig
(A2) DISTORTION TO 32.6 PERMITTED
(A3)

(A3) Bemerkungen:
NOTES:

1. AMP-Logo und AMP-Nummer
   AMP-LOGO AND AMP-NUMBER
2. Werkzeugänderungsindex
   REVISIONS NUMBER
3. Werkstoffkennzeichnung
   MATERIAL MARKING
4. Nestmarkierung
   CAVITY MARKING
5. Kunden-Kurzzeichen
   CUSTOMER TRADE MARK
6. (A2) zulässige Durchbiegung
   PERMISSIBLE DEFLECTION

ONLY FOR OPEL

BESTELL-NR.	POS.	STÜCK	BENENNUNG EINZELTEIL	WERKSTOFF	OBERFLÄCHE / FARBE
964 693-1	–	1	Kontaktsicherung	PBT GV	SCHWARZ

GEZ. J.Schneider 08-FEB-94
GEPR. R.Forell 08-FEB-94

ZEICHNUNG GÜLTIG AB KW 10/94

AMP DEUTSCHLAND G.m.b.H.
Langen b.Ffm.,West Germany

BENENNUNG: Kontaktsicherung fuer 10 pol. TAB-Gehäuse
CONTACTFUSE FOR 10POS. TAB HOUSING

K

NICHT TOLERIERTE MASSE: ± 0.3mm, ± –
FORMAT: A2
ZEICHNUNGS-NR.: 964693
MASSTAB: 5:1
BLATT: 1 VON 1
REV.: A3

NUMMER 964 693
VERWENDET FÜR –
PASSEND ZU 962 352
CAD-ORIGINAL
ZEICHNUNG NICHT ÄNDERN
LOC AI
DIST –
WAR NR. 93-52021-2

AMP-EN-555 REV 10-90

11-MAR-94 08:53:05 os5200 /files/wip/os5200/edmmod s.964693.1.c