NICHT VERMASSTE KANTEN SIND NICHT MAßSTÄBLICH

ÄNDERUNGEN DIE DEM TECHNISCHEN FORTSCHRITT DIENEN, BEHALTEN WIR UNS VOR

VERTRAULICH
UNVERÖFFENTLICHTE ZEICHNUNG. ALLE RECHTE VORBEHALTEN. VERVIELFÄLTIGUNG UND WEITERGABE NUR MIT GENEHMIGUNG DURCH AMP DEUTSCHLAND GMBH

ZEICHNUNG GESCHÜTZT DURCH ©COPYRIGHT 1995 AMP DEUTSCHLAND GMBH ALLE RECHTE VORBEHALTEN

REV.	ÄNDERUNG	DATUM	NAME
A	Zeichnung erstellt	10.01.1995	B.Honigmann
A1	OPEL-Kurzzeichen und Bemerkung "Montageloch..." hinzu	03.03.95	B.Honigmann
B	Rasthaken versteift, Ansicht korrigiert	22.03.95	J.Kunze
C	Gesamtlänge um 0.8 verlägert,Rastarm verdickt	05.05.95	H.Meinhardt
C1	Drahtgrößenbereich geändert	10.01.96	L.Pawlik

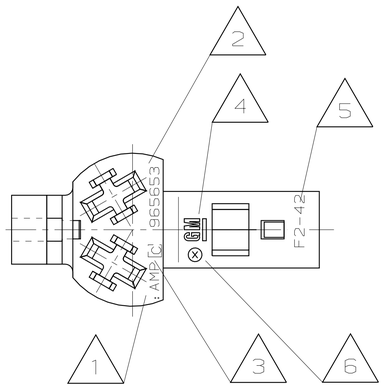

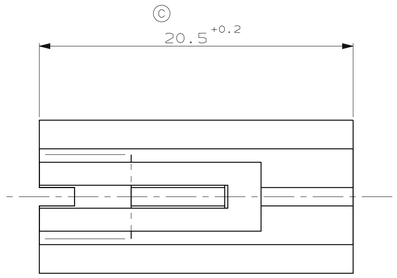

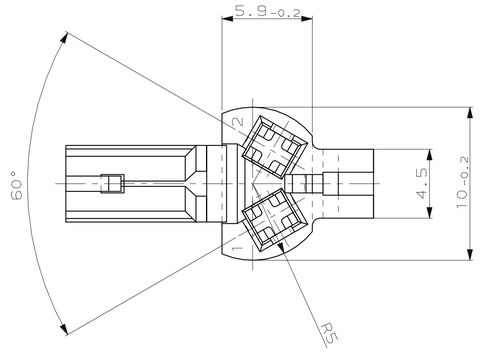

2pol. Micro Timer 3 Gehaeuse passend zu AMP-Schnittstellenzeichnung 94-52272-50 Rev.1

2POS. Micro Timer 3 Housing for AMP Proposal Drawing 94-52272-50 Rev.1

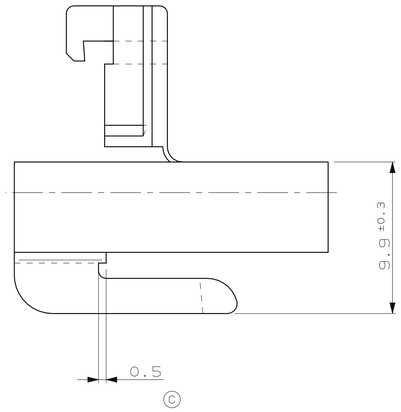

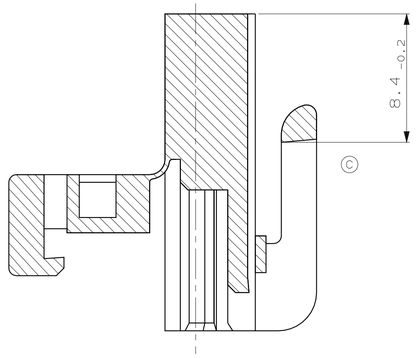

Gehaeuse in geschlossenem Zustand

M 1:1

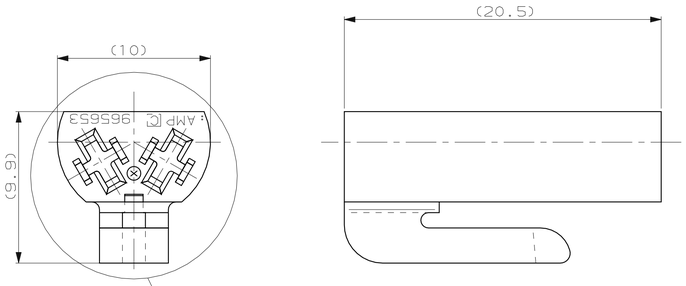

erforderliches Montageloch, min.ø13.5mm
MOUNTING HOLE, MIN.ø13.5mm

Bemerkungen
NOTES

1. AMP-Logo
   AMP-LOGO
2. Bestell-Nummer
   ORDER-NUMBER
3. Werkzeugaenderungsindex
   REVISIONS-NUMBER
4. GM-Logo
   GM-LOGO
5. Kunden-Kurzzeichen
   CUSTOMER ACRONYM
6. Nestmarkierung
   CAVITY MARKING
8. Produktions-Datum
   PRODUCTION-DATE
9. zweite Kontaktsicherung ist für 1mm², FLR ausgelegt
   SECONDARY LOCKING DEVICE FITS ONLY TO 1MM², FLR

ONLY FOR OPEL

-	-	-	-	-	-	-	-
-	-	-	-	-	-	-	-
Micro Timer 3	0-968052-1	0-968053-1	9 1	CuFe2	vorverzinnt 0.8-3µm	-	-
Kontakte	AMP Bestell-Nummer Bandware	AMP Bestell-Nummer Einzelausführung	DGB (FLR)	Werkstoff	Oberfläche	Crimp-Werkzeuge Masch.-Werkz.	Crimp-Werkzeuge Handzange

BESTELL-NR.	REV.	POS.	STÜCK	BENENNUNG EINZELTEIL	WERKSTOFF	OBERFLÄCHE / FARBE
0-965653-1	C	1	1	Micro Timer 3 Geh., 2pol.	PA66	schwarz

GEZ. 10.01.1995 B.Honigmann
GEPR. 11.01.1995 L.Post

ZEICHNUNG GÜLTIG AB .....

AMP — AMP DEUTSCHLAND GmbH, D-63225 Langen

BENENNUNG: MICRO TIMER 3 HOUSING, 2POS.
Micro Timer 3 Gehaeuse, 2pol.

K

NICHT TOLERIERTE MASSE: ± 0.5mm, ± 2°
FORMAT: A1
ZEICHNUNGS-NR.: 965653
MASSTAB: 5:1
BLATT: 1 VON 1
REV.: C1

NUMMER 965653 | VERWENDET FÜR - | PASSEND ZU 94-52272-50 | WAR NR. 94-52272-16

GAD-ORIGINAL ZEICHNUNG NICHT ÄNDERN

LOC AI
DIST -

AMP-EN-556 REV 9-93

10-JAN-96 15:46:27 eqp004683 s_965653_1.c (in EDM)