PASSMASS	ABMASS

DWG NO C-6-1579014-2

PROJECT NO.: -

USED ON

ERGOCRIMP HAND TOOL FOR MCON 2,8LL CONTACTS SWS
WIRE RANGE 1,5-2,5 mm²

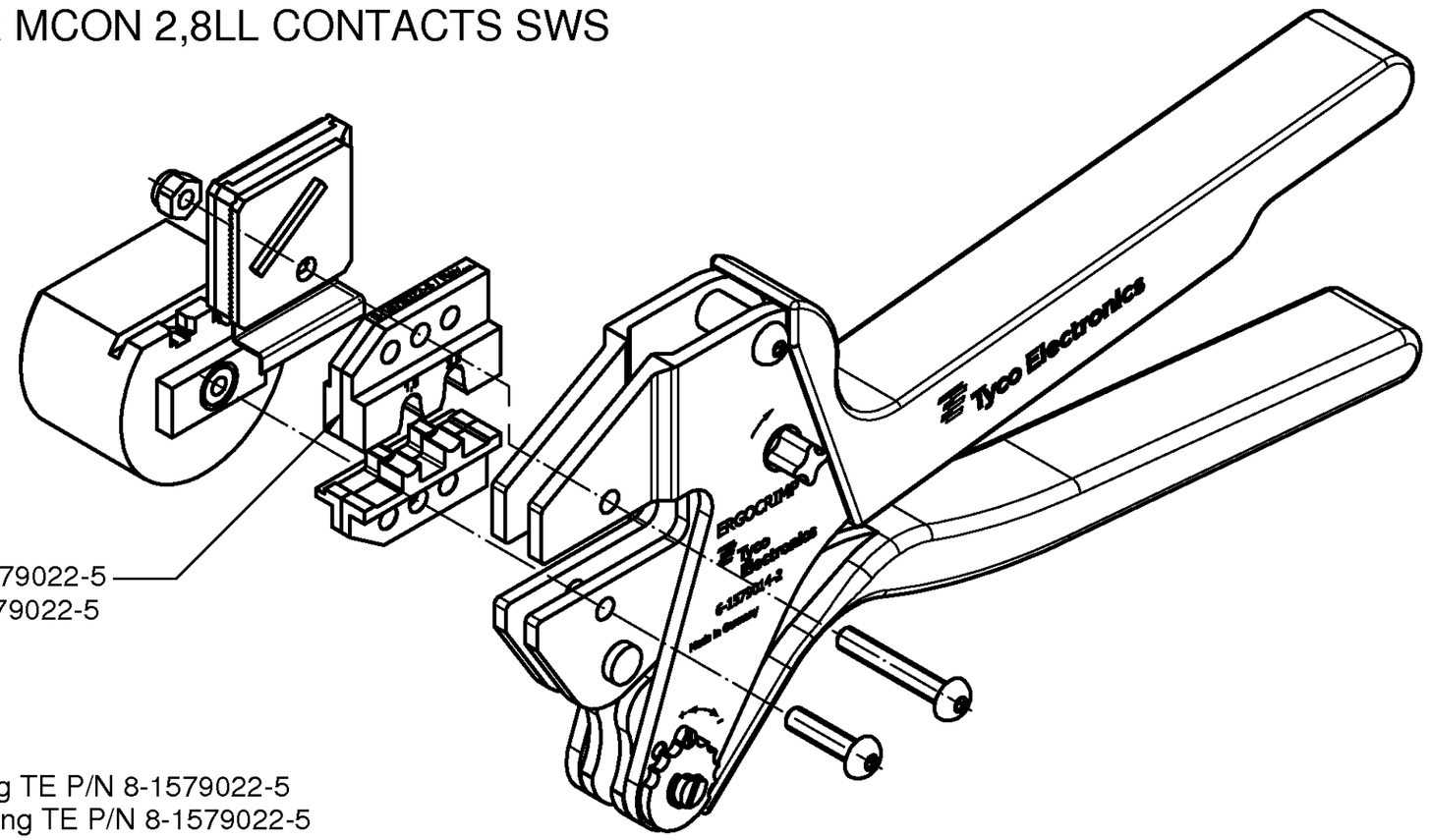

Ergocrimp Matrize als Ersatzteil erhältlich TE P/N 8-1579022-5
Ergocrimp die set as spare part available TE P/N 8-1579022-5

Einzelteile der Ergocrimp Matrize bestellbar. Siehe Zeichnung TE P/N 8-1579022-5
Spare parts of the Ergocrimp die set are available. See drawing TE P/N 8-1579022-5

Handzange mit Matrize zusammengebaut und mit Bedienungsanleitung 411-18487 im Karton verpackt
Hand tool assembled with die set and packed with instruction sheet 411-18487 in a cardboard

Kontakt	DGB (mm²)	Drahtcrimp / Wire Crimp		Isolationscrimp / Insulation Crimp		Isol.Ø	Betriebsanl.
Contact	Wire Range	Höhe / Height mm	Breite / Width mm	Höhe / Height mm	Breite / Width mm	Ins. Range	Instr. Sheet
1670805	1,5	1,43 ±0,05	2,79 F	4,10	4,19 O	2,2 - 3,0	411-18487
	2,5	1,67 ±0,05		4,90 max.			

FREIMASSTOLERANZEN NACH DIN 7168 (WERTE IN mm)
1) ABWEICHEND VON DIN 7168 2) LÄNGE DES KÜRZEREN SCHENKELS

NENNMASS-BEREICH 1)		ÜBER	0.5	3	6	30	120	400
		BIS	3	6	30	120	400	1000
ABMASSE	LÄNGEN-MASSE	FEIN	± 0.05	± 0.05	± 0.1	± 0.15	± 0.2	± 0.3
		MITTEL	± 0.1	± 0.1	± 0.2	± 0.3	± 0.5	± 0.8
	RADIEN U. FASEN		± 0.2	± 0.5	± 1	± 2	± 4	± 4
WINKELABMASSE 1) 2)			± 1'	± 1'	± 30'	± 20'	± 10'	± 5'

GENERAL TOLERANCES ACC. TO DIN 7168 (VALUES IN mm)
1) DEVIATING FROM DIN 7168 2) LENGHT OF SHORT ANGLE SIDE

TEIL IM BEREICH X__ MIT PN;STRICH-NR.(-1 WIE GEZ.), REVISION-STAND UND LIEFERANTENSYMBOL GEKENNZEICHNET

PART TO BE MARKED WITH PN;DASH NO. (-1 AS SHOWN), REV. STATUS AND VENDORS MARK IN AREA X__

OBERFLÄCHENVERGLEICHSTABELLE

DIN3141 R3 | R_a in µm DIN ISO 1302 | roh | 6.3 | 1.6 | 0.4 | 0.1 | BOHRG. OHNE ANGABE 12.5

ALLE UNBEMASSTE KANTEN 0.2x45° ENTGRATET
REMOVE BURRS, BREAK SHARP EDGES 0.2x45°

HOLE NOT SPEC.

LOC AI

DIST -

AMP 3306-7 REV 23FEB95

P	LTR	REVISION RECORD	DATE	DWN	APVD

FINISH

DIMENSIONS: mm

TOLERANCES UNLESS OTHERWISE SPECIFIED:
n. ISO 8015
n. ISO 2768 mH -E
n. DIN 16901 - 140
0 PLC ±.
1 PLC ±.
2 PLC ±.
3 PLC ±.
4 PLC ±.

ANGLES:

SURFACE TEXTURE: √

DWN	03.12.2008	P. Demmer
CHK	03.12.2008	Ch. Witt
APVD	03.12.2008	Ch. Witt

MATERIAL

HEAT TREAT

Gewicht / Weight in Kg 0,675

Tyco Electronics AMP GmbH
64625 Bensheim (Germany)

NAME ERGOCRIMP HAND TOOL FOR MCON 2,8LL CONTACTS SWS 1,5-2,5 mm²
Ergocrimp Handzange für MCON 2,8LL Kontakte EDS 1,5-2,5 mm²

SCALE	SIZE	DRAWING NO	SHEET	REV
1:1	A3	C-6-1579014-2	1 OF 1	A

THIS DRAWING IS A CONTROLLED DOCUMENT FOR AMP INCORPORATED. IT IS SUBJECT TO CHANGE AND THE CONTROLLING ENGINEERING ORGANIZATION SHOULD BE CONTACTED FOR THE LATEST REVISION.

DIESES ZEICHNUNGSDOKUMENT WIRD DURCH AMP INCORPORATED KONTROLLIERT. ÄNDERUNGEN, DIE DEM TECHNISCHEN FORTSCHRITT DIENEN, SIND VORBEHALTEN. DEN JEWEILS LETZTGÜLTIGEN ÄNDERUNGSSTAND ERFAHREN SIE AUF ANFRAGE.

THIS INFORMATION IS CONFIDENTIAL AND IS DISCLOSED TO YOU ONLY FOR USE BY YOU AND OTHER AMP PERSONNEL. YOU MAY USE IT FOR THE BENEFIT OF AMP OR YOUR CUSTOMER AS AUTHORIZED BY YOU TO OTHER THAN AMP PERSONNEL WITHOUT WRITTEN AUTHORIZATION FROM AMP INCORPORATED, D - 63225 LANGEN.