Copying of this document and giving it to others and the use or communication of the contents thereof, are forbidden without express authority. Offenders are liable to the payment of damages. All rights are reserved in the event of the grant of a patent or the registration of the utility model or design.

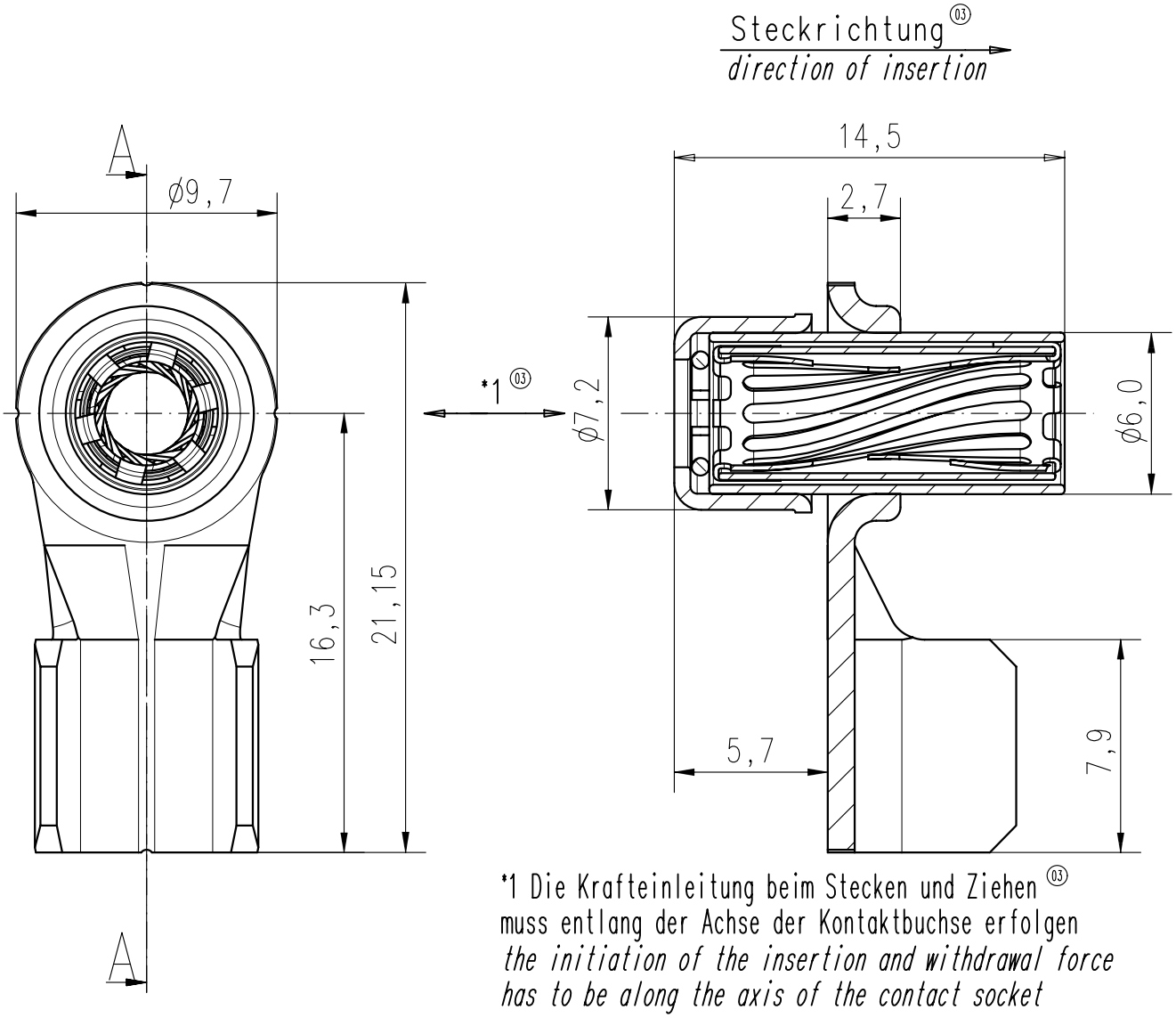

*1 Die Krafteinleitung beim Stecken und Ziehen (03)
muss entlang der Achse der Kontaktbuchse erfolgen
the initiation of the insertion and withdrawal force has to be along the axis of the contact socket

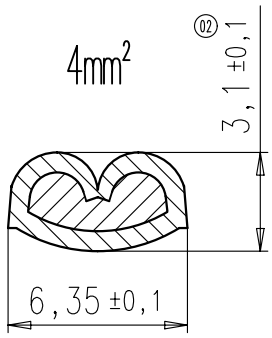

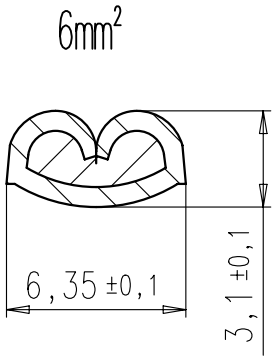

M 1:1

Crimp-Verarbeitungsspezifikation:
specification for crimping process
N 50 380 0018

Weitergabe sowie Vervielfältigung dieser Unterlage, Verwertung und Mitteilung ihres Inhalts nicht gestattet, soweit nicht ausdrücklich zugestanden. Zuwiderhandlungen verpflichten zu Schadenersatz. Alle Rechte für den Fall der Patenterteilung oder Gebrauchsmuster-Eintragung vorbehalten.

Masse (errechnet)/*Calc WT:* 9	Zul. Abw./*Tolerances:*	DIN/ISO 13715	Maßstab/*Scale* 4:1; 1:1	A4
Prüfmaß/*Testdimension*			CUSTOMER DRAWING	
Teileindex *Partindexnumber*				

	Datum/*Date*	Name
09		
Gez. *Drawn*	19.01.	Tol.
Gepr. *Checked*		

Index	Änderung/*Description*	Datum/*Date*	Name
03	200900521	06.10.09	Hoe.
02	200900273	28.05.09	Hoe.
01	200900004	19.01.09	Tol.

Amphenol-Tuchel Electronics GmbH

Kontaktverrastung Größe 3,6mm
click|fit size 3,6

M N 02 036 6136 002

Blatt/*Sheet* 1 / 1 Bl.

Ers. f./*Replacement for:*

nshoennige/06.10.2009