TYPE DRAWING IS UNPUBLISHED
VERSAULICE UNVEROFFENTLICHT ZEICHNUNG
© COPYRIGHT 2007 BY TYCO ELECTRONICS CORPORATION. ALL RIGHTS RESERVED.
ALLE RECHTE VORBEHALTEN.

RELEASED FOR PUBLICATION - 2009
FREI FUER VEROEFFENTLICHUNG

MATED WITH
PASSEND ZU: 1719887

LOC	DIST
A1	-

PROJEKT NR.: EGATN07292

REVISIONS
ÄNDERUNGEN

P	LTR	DESCRIPTION BESCHREIBUNG	DATE	DWN	APVD
	A1	NOTE 9 CHANGED. AWG 16 TXL ADDED Note 9 geaendert. AWG 16 TXL hinzu	23JAN2008	CG	JG
	B	INNER DIAMETER OF BAYONET RING DECREASED; 8POS., 10POS., 12POS. VARIANTS ADDED; SPEC.-NO. MODIFIED. MATRIX STRUCTURE FOR BILL OF MATERIAL Innendurchmesser des Bajonettrings verkleinert; 8pol., 10pol., 12pol. Varianten hinzugefuegt; Spec.-Nr. geaendert; Matrix Struktur fuer Stueckliste	16APR2009	HJB	JG
	B1	TE-ORDER-NO CORRECTED TE-Bestellnummer korrigiert	18AUG2009	HJB	JG

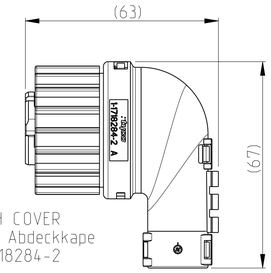

SECTION D-D
Schnitt

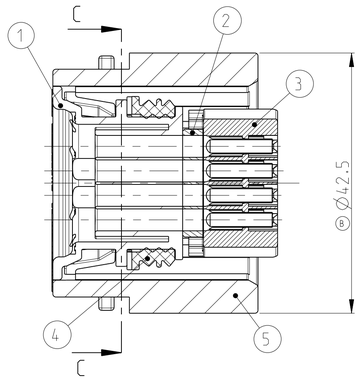

COUPLING RING IN PRELOCKED POSITION (DELIVERY CONDITION)

Bajonettring in Vorraststellung dargestellt (Lieferzustand)

SECTION C-C
Schnitt

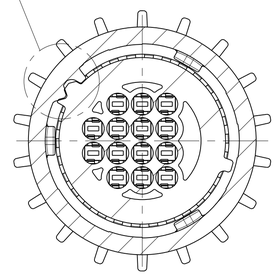

SLIDING DISTANCE OF SECONDARY LOCKING DEVICE INTO LOCKED POSITION.
Verschiebeweg der zweiten Kontaktsicherung in die Endraststellung.

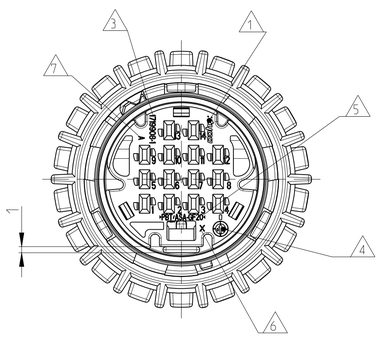

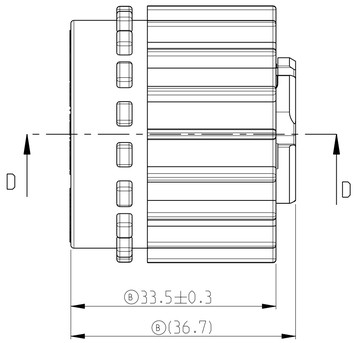

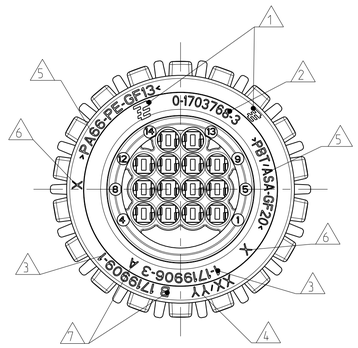

NOTES
Bemerkungen

1. TYCO ELECTRONICS LOGO
   Tyco Electronics Logo
2. TYCO ELECTRONICS ORDER-NUMBER
   Tyco Electronics Bestellnummer
3. TYCO ELECTRONICS NUMBER OF SINGLE PART
   Tyco Electronics Nummer des Einzelteils
4. PRODUCTION DATE
   Produktionsdatum
5. MATERIAL MARKING ACC. VDA 260
   Werkstoffkennzeichnung nach VDA 260
6. CAVITY MARKING
   Nestmarkierung
7. REVISION STATUS OF THE MOULD
   Aenderungsstand des Werkzeugs
8. LAYER PACKAGING IN CARDBOARD-BOX
   Lagenverpackung im Versandkarton
9. CONTACT-CAVITIES SUITABLE FOR
   AMP MCP 1.5-CONTACTS WITH SINGLE-WIRE-SEALING
   ACC. TO PRODUCT-GROUP-DRAWING
   TYCO ELECTRONICS NO.: 1241436
   MAX. WIRESIZE: 1.5 mm² FLR
   AWG 16 TXL
   Kontaktkammern passend fuer AMP MCP 1.5-Kontakte
   mit Einzeldichtung gemaess Produkt-Gruppenzeichnung
   Tyco Electronics Nr.: 1241436
   max. Drahtgroessenbereich: 1.5 mm² FLR
   AWG 16 TXL
10. MALFUNCTION CAUSED BY LACQUER IS NOT COVERED BY TYCO ELECTRONICS WARRANTY.
    Funktionsbeeinträchtigung durch Lackieren liegt nicht im Einfluss und Gewährleistungsumfang von Tyco Electronics
11. THIS PART IS ONLY AVAILABLE AFTER RECONSULTING TYCO ELECTRONICS!
    Dieses Teil ist nur nach Rueckspracheh mit Tyco Electronics verfuegbar!

AS SHOWN 0-1703768-3 (14POS.)
wie gezeichnet

0-1703768-1 (10POS.)

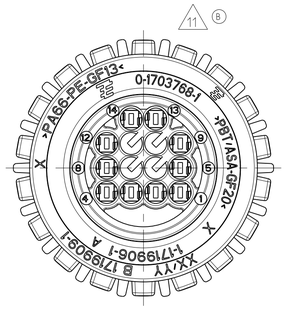

0-1703768-2 (12POS.)

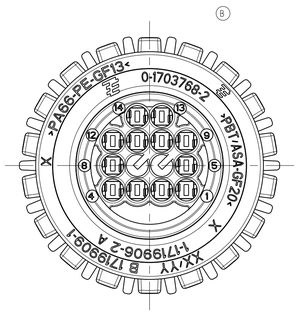

0-1703768-4 (8POS.)

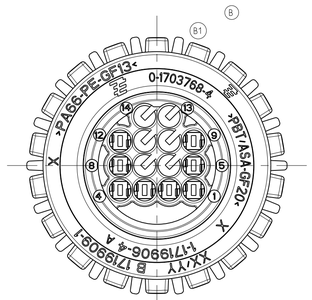

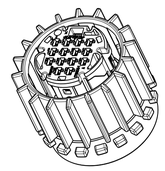

3D-VIEW
3D-Ansicht
SCALE 1:1
Maßstab

TE ORDER-NO. TE Bestell-Nr.	REV.	NO. OF POS. Polzahl	CLOSED CONTACT CAVITIES Geschlossene Kontaktkammer	WEIGHT Gewicht	QUANTITY Stueck								ITEM NO ASSY
					5	4	3	2	1				ITEM NO
					COUPLING RING Bajonettring	RADIAL SEAL Dichtung	CAVITY BLOCK Kammerblock	SECONDARY LOCKING Zweite Kontaktsicherung	AMP MCP 1.5 SOCKET HSG., 8POS. AMP MCP 1.5 Buchsengeh., 8pol.	AMP MCP 1.5 SOCKET HSG., 14POS. AMP MCP 1.5 Buchsengeh., 14pol.	AMP MCP 1.5 SOCKET HSG., 12POS. AMP MCP 1.5 Buchsengeh., 12pol.	AMP MCP 1.5 SOCKET HSG., 10POS. AMP MCP 1.5 Buchsengeh., 10pol.	DESCRIPTION Beschreibung
					BLACK schwarz	ORANGE orange	BLACK schwarz	YELLOW gelb	BLACK schwarz	BLACK schwarz	BLACK schwarz	BLACK schwarz	COLOUR Farbe
					PA66-GF13	SILICONE Shore 30A	PBT/ASA-GF20	PA66-PE-GF13	PBT/ASA-GF20	PBT/ASA-GF20	PBT/ASA-GF20	PBT/ASA-GF20	MATERIAL
0-1703768-4	B	8	6.7.10.11. 13.14	25.9	1	1	1	1	1	-	-	-	4
0-1703768-3	B	14	NONE keine	25.6	1	1	1	1	-	1	-	-	3
0-1703768-2	B	12	6.7	25.7	1	1	1	1	-	-	1	-	2
0-1703768-1	B	10	6.7.10.11	25.8	1	1	1	1	-	-	-	1	1

THIS DRAWING IS A CONTROLLED DOCUMENT FOR TYCO ELECTRONICS CORPORATION. IT IS SUBJECT TO CHANGE AND THE CONTROLLING ENGINEERING ORGANIZATION SHOULD BE CONTACTED FOR THE LATEST REVISION.
DIESES ZEICHNUNGSDOKUMENT WIRD DURCH AMP INCORPORATED KONTROLLIERT. ÄNDERUNGEN, DIE DER FUNKTION FORTSCHRITT DIENEN, SIND VORBEHALTEN. DER ZUSTÄNDIGEN KONSTRUKTIONSABTEILUNG IST DER NEUESTE STAND BEKANNT.

DIMENSIONS: MASSEINHEITEN: mm

TOLERANCES UNLESS OTHERWISE SPECIFIED: ALLGEMEINTOLERANZEN

0 PLC	±	DIN
1 PLC	±	16901-140
2 PLC	±	ISO 8015
3 PLC	±	
4 PLC	±	

ANGLES/WINKEL 45°

MATERIAL: SEE TABLE siehe Tabelle

FINISH/OBERFLÄCHE/FARBE: SEE TABLE siehe Tabelle

DWN H.-J. Bauer 07MAY2007
CHK J.Granzow 07MAY2007
APVD Ch. Eberwein 07MAY2007

PRODUCT SPEC PRODUKTSPEZ. 108-94154 (B)
APPLICATION SPEC VERARBEITUNGSSPEZ. 114-18955
WEIGHT GEWICHT SEE TABLE

Tyco Electronics
Tyco Electronics AMP GmbH
64625 Bensheim (Germany)

NAME
14POS. AMP MCP 1.5K SOCKET HOUSING, ASSY
14pol. AMP MCP 1.5K Buchsengehaeuse, Assy
-

SIZE	CAGE CODE	DRAWING NO ZEICHNUNGS-NR.	RESTRICTED TO NUR FUER
A1	00779	C-1703768	-

CUSTOMER DRAWING /KUNDENZEICHNUNG
SCALE MASSSTAB 2:1 | SHEET BLATT 1 OF VON 1 | REV. B1

AMP 4805 REV 31MAR2000

Pro/ENGINEER DRAWING