203680
AV4-UND/ODER
Anschlussverteiler

- Integrierte Schaltfunktion 4-fach UND + ODER
- 4 Sensoreingänge, M8/3-polig
- 1 Ausgang, M12/8-polig
- 4 LEDs für Schaltzustandsanzeige
- Robustes Gehäuse
- Hohe Schutzart IP 67

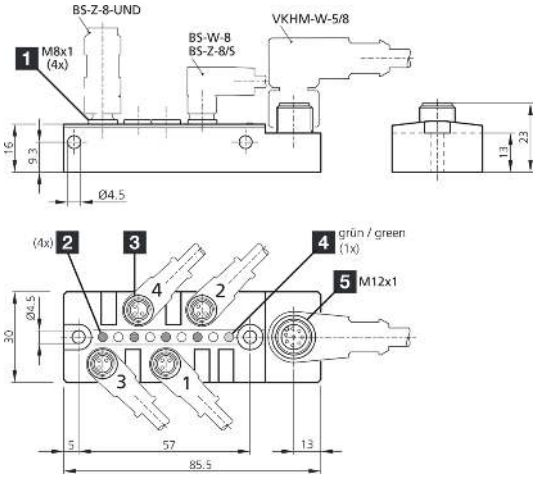

ANSCHLUSSSCHEMA siehe DOKUMENTE → **Beipackzettel** S. 2

CONNECTION DIAGRAM see DOCUMENTS → **Instruction leaflet** p. 2

SCHÉMA DE CONNEXION voir DOCUMENTS → **Notice d'utilisation** p. 2

1) 3-polig
2) LED gelb
3) Steckplatz
4) LED grün
5) 8-polig

Funktion

Technische Daten (typ.)	**+20°C, 24 V DC**
Strombelastbarkeit	300 mA (je Logikkontakt)
Betriebsspannung	10 … 30 V DC
Gehäusematerial	Kunststoff (Viton)
Schutzklasse	III, Betrieb an Schutzkleinspannung
Auswertung	UND/ODER
Schaltausgang	pnp (4x), pnp-ODER 1x, pnp-UND 1x
Anzeige	LED grün - Betriebsanzeige, gelb - Schaltzustand
Umgebungstemperatur Betrieb	-30 … +80 °C
Schutzart	IP 67 (bei Anzugsmoment 0,4 Nm)
Anschluss	Stecker, M12, 8-polig
Anschluss 2	Buchse, M8, 3-polig (4x)

Weitere Informationen / Zubehör	**https://www.di-soric.com/203680**

© di-soric . Änderungen vorbehalten . 13.08.2022 . Seite 1 (1)