NICHT VERMASSTE KANTEN SIND NICHT MAßSTÄBLICH	ÄNDERUNGEN DIE DEM TECHNISCHEN FORTSCHRITT DIENEN, BEHALTEN WIR UNS VOR	ZEICHNUNG GESCHÜTZT DURCH © COPYRIGHT 1994 AMP DEUTSCHLAND GMBH ALLE RECHTE VORBEHALTEN

REV.	ÄNDERUNG	DATUM	NAME
B	2 Prägungen hinzu, Darstellung der Feder geändert	14.07.94	Wittig
C	Federschlitzbreite von 0.8 auf 0.9 geändert	25.07.94	Wittig
C1	div.Änderungen	03.02.95	Wittig

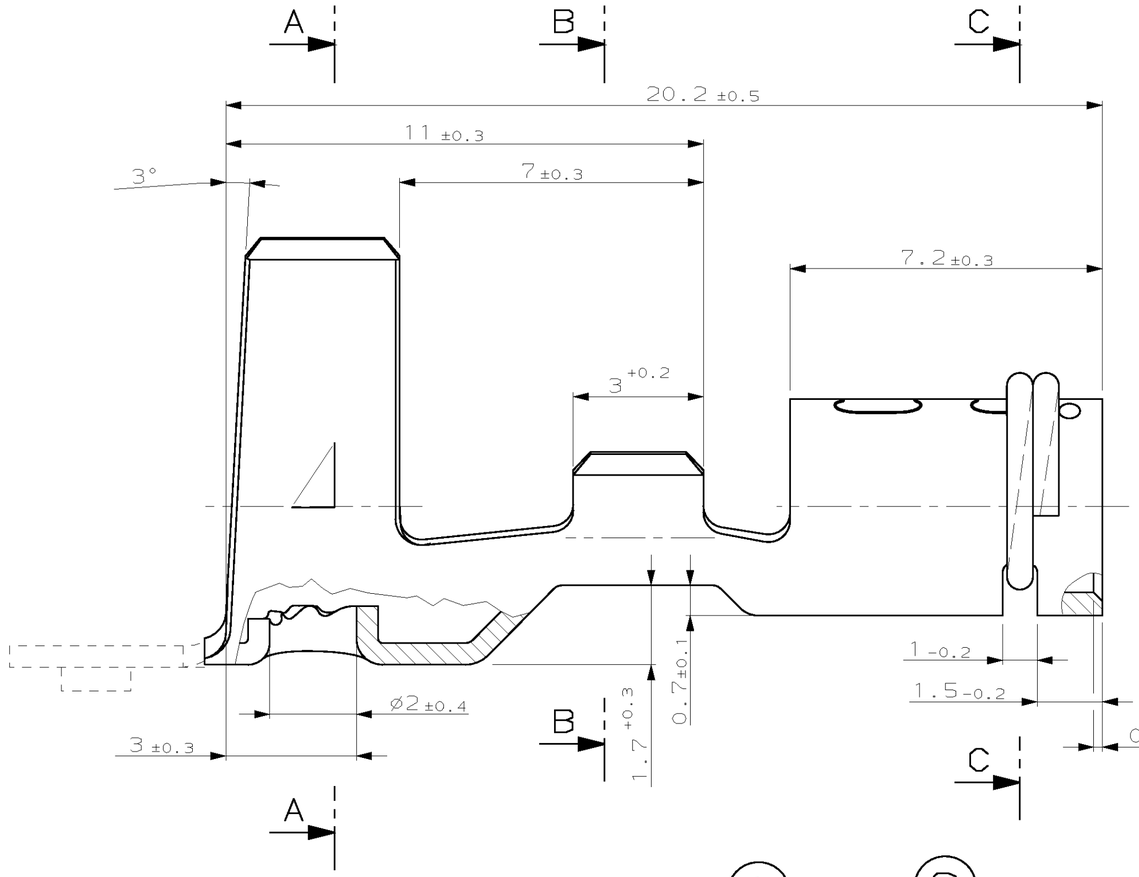

Schnitt A-A

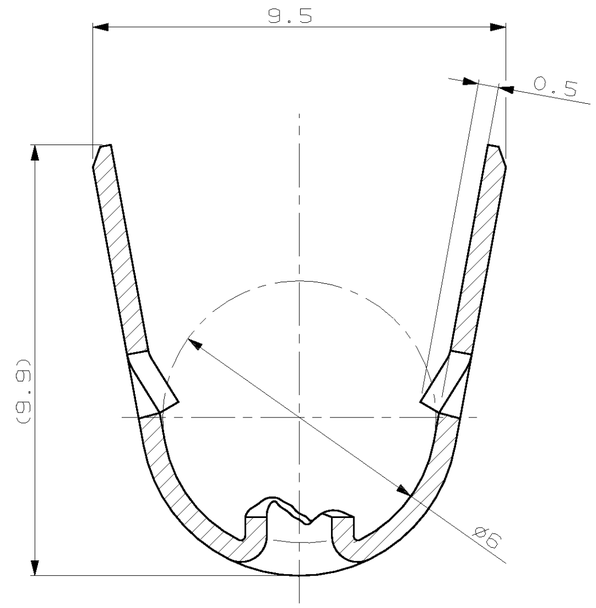

Schnitt B-B

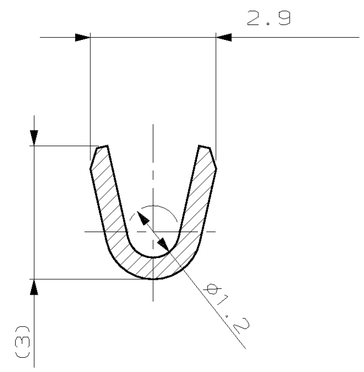

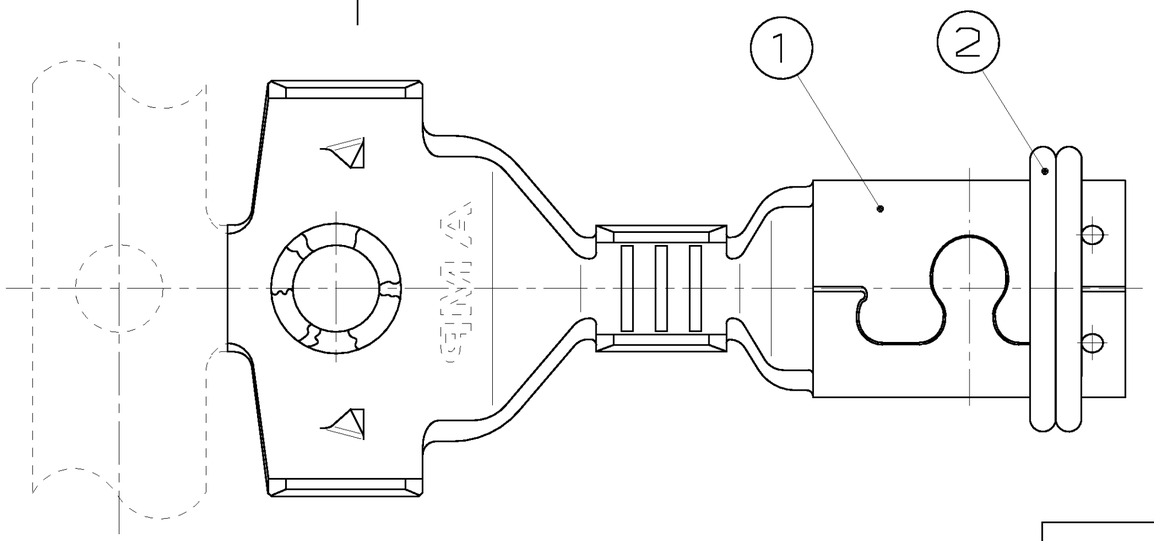

Schnitt C-C

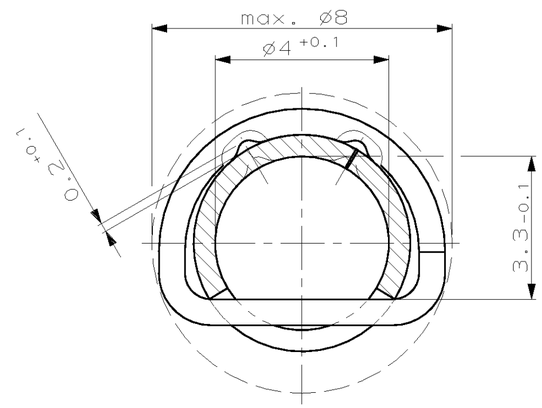

Steck- und Ziehkräfte

	Steckkraft	Abziehkraft	Nr. der Prüflehre
lösbare Variante	max.50 N (1.Steckung)	40 N - 60 N (10.Steckung)	BOSCH-NR. Y356H00060 (AMP-NR. 90-244547)
unlösbare Variante	max.50 N (1.Steckung)	>180 N (1.Steckung)	BOSCH-NR. Y356H00061 (AMP-NR. 90-244548)

Prüfgeschwindigkeit: v=50 mm/min (bei20°C)

BESTELL-NR.	POS.	STÜCK	BENENNUNG EINZELTEIL	WERKSTOFF	OBERFLÄCHE
968004-1	2	1	Ringfeder Ø0.6	Edelstahl	blank
	1	1	Kontakt	CuSn4	blank
					-

GEZ. 07 JUN 1994 L.WITTIG — GEPR. - — -

ZEICHNUNG GÜLTIG AB .....

AMP — AMP DEUTSCHLAND G.m.b.H. Langen b.Ffm., Germany

BENENNUNG: Zündkabelkontakt mit Ringfeder

K

NICHT TOLERIERTE MASSE: ± 0.2 mm, ± 2° — FORMAT: A2 — ZEICHNUNGS-NR.: 968004

MASSTAB: 10:1 — BLATT: 1 VON 1 — REV.: C1

968004 — NUMMER — VERWENDET FÜR - — PASSEND ZU - — CAD-ORIGINAL ZEICHNUNG NICHT ÄNDERN — WAR NR. 93-52274-100